PAZIŅOJUMS
COMMUNICATION

Izdevējs: **Ceļu satiksmes drošības direkcija**
issued by: **Road traffic safety directorate**

E32

VALSTS AKCIJU SABIEDRĪBA CSDD TEHNISKAIS DEPARTAMENTS CEĻU SATIKSMES DROŠĪBAS DIREKCIJA

par([1]): APSTIPRINĀJUMA PIEŠĶIRŠANU
concerning([1]): APPROVAL GRANTED
~~APSTIPRINĀJUMA PAPLAŠINĀŠANU~~
~~APPROVAL EXTENDED~~
~~APSTIPRINĀJUMA ATTEIKUMU~~
~~APPROVAL REFUSED~~
~~APSTIPRINĀJUMA ATSAUKŠANU~~
~~APPROVAL WITHDRAWN~~
~~PILNĪGU RAŽOŠANAS IZBEIGŠANU~~
~~PRODUCTION DEFINITIVELY DISCONTINUED~~

mehāniskās sakabes ierīces vai sastāvdaļas tipam saskaņā ar Noteikumiem Nr. 55.
of a type of mechanical coupling device or component pursuant to Regulation No. 55.

Apstiprinājuma Nr.: Approval No: **E32*55R01/08*0107*00**

Paplašinājuma Nr.: Extension No.: **00**

1.	Ierīces vai sastāvdaļas tirdzniecības nosaukums vai preču zīme: Trade name or mark of the device or component:	**ORIS ACPS**
2.	Ierīces vai sastāvdaļas tipa izgatavotāja nosaukums: Type of device or component:	**10068044**
3.	Izgatavotāja nosaukums un adrese: Manufacturer's name and address:	**ACPS Automotive Kft. Kadafalva-Heliport Hrsz.: 11751/43 6000-Kecskemét, Hungary**
4.	Izgatavotāja pārstāvja (ja ir) nosaukums un adrese: If applicable, name and address of manufacturer's representative:	**Nav attiecināms** **Not applicable**
5.	Cita piegādātāja nosaukumi vai preču zīmes, kas tiek izmantoti attiecīgajai ierīcei vai sastāvdaļai: Alternative supplier's names or trademarks applied to the device or component:	**Nav attiecināms** **Not applicable**
6.	Par ražošanas atbilstību atbildīgā uzņēmuma vai iestādes nosaukums un adrese: Name and address of company or body taking responsibility for the conformity of production:	**ACPS Automotive Kft. Kadafalva-Heliport Hrsz.: 11751/43 6000-Kecskemét, Hungary**
7.	Iesniegts apstiprinājumam (datums): Submitted for approval on:	**17.11.2021.**
8.	Par apstiprinājuma testu veikšanu atbildīgais tehniskais dienests: Technical Service responsible for conducting approval tests:	**TÜV Rheinland-KTI Ltd.**

9.	Īss apraksts: Brief description:	
9.1.	Ierīces vai sastāvdaļas tips un klase: Type and class of device or component:	**A50-X klases nestandarta sakabes lodgalva un balstenis** **Non-standard coupling ball and bracket pursuant to class A50-X**
9.2.	Raksturojošie lielumi: Characteristic values:	
9.2.1.	Primārie lielumi: Primary values:	**D 9,5 kN** **Dc --- kN** **V --- kN** **S 75 kg**
	Alternatīvi lielumi: Alternative values:	**Nav attiecināms** **Not applicable**
9.3.	A klases mehāniskajai sakabes ierīcei vai sastāvdaļai, tostarp velkošajiem balsteņiem: For Class A mechanical coupling devices or components, including towing brackets:	
	Transportlīdzekļa izgatavotāja noteiktā maksimālā pieļaujamā transportlīdzekļa masa: Maximum permissible vehicle mass as declared by the vehicle manufacturer's:	**2665 kg**
	Maksimāli pieļaujamās transportlīdzekļa masas sadale starp asīm: Distribution of maximum permissible vehicle mass between the axles:	**1: 1223 kg** **2: 1442 kg**
	Transportlīdzekļa izgatavotāja noteiktā maksimālā pieļaujamā velkamās piekabes masa: Vehicle manufacturer's maximum permissible towable trailer mass:	**1500 kg**
	Transportlīdzekļa izgatavotāja noteiktā maksimālā pieļaujamā statiskā vertikālā slodze uz sakabes ierīces lodgalvu: Vehicle manufacturer’s maximum permissible static mass on coupling ball:	**75 kg**
	Transportlīdzekļa maksimālā masa ar virsbūvi darba kārtībā, ar dzesētājaģentu, eļļām, degvielu, instrumentiem un rezerves riteni (ja paredzēts), bet bez vadītāja: Maximum mass of the vehicle, with bodywork, in running order, including coolant, oils, fuel, tools and spare wheel (if supplied) but not including driver:	**2241 kg**
	Slodzes režīms, kurā mēra M1 katregorijas transportlīdzeklī uzstādītās mehāniskās sakabes ierīces lodgalvas augstumu – sk. 7.pielikuma 1.papildinājuma 2.punktu: Loading condition under which the tow ball height of a mechanical coupling device fitted to category M1 vehicles is to be measured – see paragraph 2. of Appendix 1, Annex 7:	**Skatīt informācijas dokumentu** **See information document**
9.4.	B klases savienojošās galvas paredzēts uzstādīt O1 piekabēm bez bremzēm: For Class B coupling heads, is the coupling head intended to be fitted to an unbraked O1 trailer:	**~~Jā/Nē~~**(1) **~~Yes/No~~**(1)

VALSTS AKCIJU SABIEDRĪBA CSDD TEHNISKAIS DEPARTAMENTS CEĻU SATIKSMES DROŠĪBAS DIREKCIJA

10.	Instrukcijas par skabes ierīces vai sastāvdaļas tipa piestiprināšanu pie transportlīdzekļa un stiprinājuma punktu (skatīt 2.pielikuma 1.papildinājumu) fotoattēli vai rasējumi, kā to norādījis izgatavotājs: Instructions for the attachment of the coupling device or component type to the vehicle and photographs or drawings of the mounting points (see Annex 2, Appendix 1) given by the vehicle manufacturer:	**Skatīt informācijas dokumentu** **See information document**
11.	Informācija par jebkādu īpašu pastiprinošu balsteņu vai plākšņu, vai starpdetaļu uzstādīšanu skabes ierīces vai sastāvdaļas nostiprināšanai (skatīt 2.pielikuma 1.papildinājumu): Information on the fitting of any special reinforcing brackets or plates or spacing components necessary for the attachment of the coupling device or component (see Annex 2, Appendix 1):	**Skatīt informācijas dokumentu** **See information document**
12.	Papildu informācija, ja ir ierobežojumi sakabes ierīces vai sastāvdaļas izmantošanai īpaša tipa transportlīdzekļos – sk. 5.pielikuma 3.4.punktu: Additional information where the use of the coupling device or component is restricted to special types of vehicles – see Annex 5, paragraph 3.4.	**Nav attiecināms** **Not applicable**
13.	K klases jūgkāša ierīcēm – norādes par sakabes sijas cilpu, kas piemērota izmantošanai ar īpašu jūgkāša tipu ierīcēm: For Class K hook type couplings, details of the drawbar eyes suitable for use with the particular hook type:	**Nav attiecināms** **Not applicable**
14.	Testa protokola datums: Date of test report:	**08.11.2021.**
15.	Testa protokola numurs: Number of test report:	**V-13943/21**
16.	Apstiprinājuma marķējuma vieta: Approval mark position:	**Skatīt informācijas dokumentu** **See information document**
17.	Apstiprinājuma paplašināšanas pamatojums: Reason(s) for extension of approval:	**Nav attiecināms** **Not applicable**
18.	Apstiprinājums **piešķirts**~~/paplašināts/atteikts/atsaukts~~ ([1]) Approval **granted**~~/extended/refused/withdrawn~~ ([1])	
19.	Vieta: Place:	**S.Eizenšteina iela 6, Rīga, LV-1079, Latvija**
20.	Datums: Date:	**22.11.2021.**
21.	Paraksts: Signature:	**Jānis Liepiņš**
22.	Dokumentu saraksts, kas deponēts administratīvajā dienestā, kas piešķīris apstiprinājumu, ir pievienots šim paziņojumam, un to var saņemt pēc pieprasījuma. The list of documents deposited with the Type Approval Authority which has granted approval is annexed to this communication and may be obtained on request.	

VALSTS AKCIJU SABIEDRĪBA CSDD TEHNISKAIS DEPARTAMENTS CEĻU SATIKSMES DROŠĪBAS DIREKCIJA

Pievienotie dokumenti: Attachments:	Informācijas dokuments. Information document.	**10068044-00**
	Pārbaudes protokols. Test report.	**V-13943/21, 08.11.2021.**

([1]) Nevajadzīgo svītrot.
Strike out what does not apply.

Information data sheet / Adatközlő lap No. 10068044-00

Concerning:

- APPROVAL REQUEST/JÓVÁHAGYÁSI KÉRELEM
- ~~FOR APPROVAL EXTENSION / JÓVÁHAGYÁS KITERJESZTÉSE~~
- ~~FOR APPROVAL WITHDRAWN / JÓVÁHAGYÁS VISSZAVONÁSA~~

of a type of mechanical coupling device or component pursuant to Regulation No. 55.01
mechanikus kapcsolószerkezet típusa az EGB 55.01 számú előírás szerint

1. Trade name or mark of the device:
   A szerkezet vagy elem kereskedelmi megnevezése vagy jelzése: **ORIS ACPS**

2. Type of device or component:
   A szerkezet vagy elem típusának megnevezése: **10068044**

3. Manufacturer's name and address:
   A szerkezet vagy elem gyártójának neve és címe: **ACPS Automotive Kft.**
   Kadafalva-Heliport Hrsz.: 11751/43
   6000 Kecskemét, Hungary

4. If applicable, name and address of the manufacturer's representative:
   A gyártó képviselőjének neve és címe (adott esetben): **Not applicable**
   Nem alkalmazható

5. Alternative supplier's names or trade marks applied to the device or component:
   A szerkezet vagy elem egyéb, használatos megnevezése vagy jele: **Not applicable**
   Nem alkalmazható

6. Name and address of company or body taking responsibility for the conformity of production:
   A gyártmány megfelelőségért felelősséget vállaló vállalat, vagy testület neve és címe: **ACPS Automotive Kft.**
   Kadafalva-Heliport Hrsz.: 11751/43
   6000 Kecskemét, Hungary

7. Submitted for approval on:
   A jóváhagyási kérelem benyújtásának dátuma: **05 November, 2021**

8. Technical Service responsible for conducting approval tests:
   A jóváhagyási vizsgálatokért felelős műszaki szolgálat: **TÜV Rheinland-KTI Ltd.**
   3-5 Thán Károly Str.
   1119 Budapest, Hungary

9. Brief description:
   Rövid leírás: **non-standard 50 mm deameter coupling ball and bracket**
   nem szabványos 50 Ø vonógömb tartószerkezettel

9.1. Type and class of device or component:
   Szerkezet vagy elem típusa és osztálya: **pursuant to class A50-X**
   A50-X osztály szerint

VAS TIPA SERTIFIKĀCIJAS DEPARTAMENTS CSDD TEHNISKAIS DEPARTAMENTS CEĻU SATIKSMES DROŠĪBAS DIREKCIJA

E32_ Informational data sheet pursuant to ECE R55.01
E32_ Adatközlő lap ECE R55.01 előírás szerint

E32*55R01/08*0107*00

9.2. Characteristic values:
Jellemző értékek:

9.2.1. Primary values:
Elsődleges értékek:

D (kN)	Dc (kN)	S (kg)	U (tonnes)	V (kN)
9,50	n.a.	**75**	n.a.	n.a.

Alternative values:
Alternatív értékek:

D (kN)	Dc (kN)	S (kg)	U (tonnes)	V (kN)
n.a.	n.a.	n.a.	n.a.	n.a.

9.3 For Class A mechanical coupling devices or component, including towing brackets:
A osztályú mechanikus kapcsolószerkezetek vagy elemek, beleértve a tartószerkezetet:

Maximum permissible vehicle mass as declared by the vehicle manufacturer's: **2665 kg**
A gyártó által megadott, műszakilag megengedett legnagyobb össztömege:

Distribution of maximum permissible vehicle mass between the axles: **VA: 1223 kg**
Ennek a tömegnek a megoszlása a tengelyek között: **HA: 1442 kg**

Vehicle manufacturer's maximum permissible towable trailer mass: **1500 kg**
A gépjármű által vontatható, műszakilag megengedett legnagyobb tömeg középtengelyes pótkocsi esetében:

Vehicle manufacturer's maximum permissible static vertical load on coupling ball: **75 kg**
A jármű összekapcsolási pontjára eső, műszakilag megengedett legnagyobb statikus, függőleges terhelés/tömeg a gépjárműnél:

Maximum mass of the vehicle, with bodywork in running order, including coolant, oils, fuel, tools and spare wheel (if supplied) but not including driver: **2241 kg**
A jármű tömege felépítménnyel együtt, menetkész állapotban (ideértve a folyadékokat, szerszámokat, pótkereket):

Loading condition under which the tow ball height of a mechanical coupling device fitted to category M1 vehicles is to be measured - see paragraph 2 of annex 7, appendix 1

Terhelési feltételek, amelyekkel az M1 kategóriájú járműre szerelt kapcsolószerkezet vonógömbjének magasságát mérik – lásd 7. Melléklet, 1. Függelék 2. bekezdését:

:

The loading condition has been determined with the maximum permissible vehicle mass.
Load condition in which for vehicles of class M_1 the height of coupling ball on a mechanical connecting device above the ground is to be measured - ball center to the roadway 350 <x <420 mm according to ECE-R55, Appendix 7, Appendix 1.
A terhelési állapot a jármű megengedett legnagyobb tömegével lett meghatározva.
Terhelési állapot, az M1 osztályú járműveknél meg kell mérni a mechanikus összekötő eszköz tengelykapcsoló gömbjének a talaj feletti magasságát – gömb középpontja a talajtól 350<x<420 mm között az ECE R-55 7 függelék 1. függelékének megfelelően.

VALSTS AKCIJU SABIEDRĪBA CSDD TEHNISKAIS DEPARTAMENTS CEĻŠ SATMES DROŠĪBAI

9.4 For Class B coupling heads, is the the coupling head intended to be fitted to an unbrake O_1 trailer: ~~**Yes /No**~~
A B osztályú kapcsolófejeknél a kapcsolófejet O_1 kategóriájú fékezetlen pótkocsira kívánja-e felszerelni:

10. Instructions for the attachment of the coupling device or component type to the vehicle and photographs or drawings of the mounting points (see Annex 2, Appendix 1) given by the vehicle manufacturer: **See attachment**
A kapcsolószerkezet vagy elem felszerelési utasítása, és a szerelési pontok fényképei vagy rajzai, melyeket a gyártó ad meg: ***Lásd a mellékletet***

11. Information on the fitting of any special reinforcing brackets or plates or spacing components necessary for the attachment of the coupling device or component (see Annex 2, Appendix 1): **See fitting instruction in case**
Tájékoztatás a kapcsolószerkezetek vagy elemek felerősítéshez szükséges kiegészítő-, rögzítő- vagy tartószerkezetek, lemezek, vagy távtartó részek felszereléséről: ***Lásd szerlési utasítás***

12. Additional information where the use of the coupling device or component is restricted to special types of vehicles see annex 5, paragraph 3.4. **Not applicable**
Kiegészítő tájékoztatás, ha a kapcsolószerkezetek vagy elemek alkalmazását különleges típusú járművekre korlátozzák lásd 5. Melléklet, 3.4. bekezdés: ***Nem alkalmazható***

13. For Class K hook type couplings, details of the drawbar eyes suitable for use with the particular hook type: **Not applicable**
K osztályú, horog típusú kapcsoló-berendezésnél különleges horogtípussal való használatra alkalmas vonószemek részletezése: ***Nem alkalmazható***

14. Date of test report:
A vizsgálati jelentés dátuma:

15. Number of test report:
A vizsgálati jelentés száma:

VALSTS AKCIJU SABIEDRĪBA CSDD TEHNISKAIS DEPARTAMENTS CEĻU SATIKSMES DROŠĪBAS DIREKCIJA

16. Approval mark position:
A jóváhagyási jel helye:

on the right hand bottom side of the cross member
(see homologation drawing)
jobb oldalon, a horogtest alján
(lásd engedélyezési rajz)

Approval mark size:
A jóváhagyási jel méterezése:

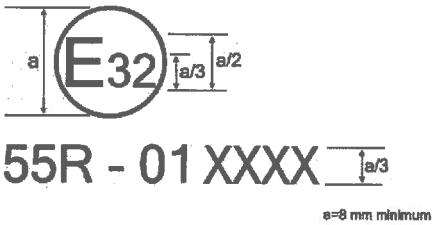

17. Reason(s) for extension of approval:
A jóváhagyás kiterjesztésének indoka:

Kecskemét, 05 November, 2021
Place and date:

ACPS Automotive Kft.
H-6080 Kecskemét
Kadafalva, Helhori Hrsz.: 11/51/42
Adószám: 13148469-2-03
2.

Authorized signature and stamp
Cégszerű aláírás és bélyegző

Attachments: / *Csatolmányok:*

Appendix 1: Homologation drawings and their list
1.Függelék: Engedélyezési rajzok és azok listája

Appendix 2: Mounting instruction
2.Függelék: Felszerelési utasítás

Appendix 3: Photographs
3.Függelék: Fotó melléklet

VALSTS AKCIJU SABIEDRĪBA CSDD TEHNISKAIS DEPARTAMENTS CEĻU SATIKSMES DROŠĪBAS DIREKCIJA

E32_ Informational data sheet pursuant to ECE R55.01
E32_ Adatközlő lap ECE R55.01 előírás szerint

E32*55R01/08*0107*00

Statement for ECE Regulation R55

The manufacturer of vehicle
<MAKE>, <TYPE>, <MODELYEAR>
NISSAN, ARIYA, Production Start: 27th December 2021

states that it has ordered ACPS Automotive Ltd. to design, homologate & produce the coupling device
<MAKE & TYPE(S) OF TOWBAR(S)>.
ACPS Detachable Towing Hitch

Signed by:
<NAME> **Adam Collins**
<POSITION IN COMPANY> **Lead Engineer, Conversion & Accessories - Towing**
<DATE & PLACE> **13th September 2021**
Nissan Technology Centre
Cranfield Technology Park, Moulsoe Road, Cranfield, Wharley End, Bedford, MK43 0DB

The following data (for the above mentioned vehicle) is supplied by the vehicle manufacturer:

- Maximum permissible vehicle mass: **2665 kg**
- D- value: **9,50 kN**
- Distribution of maximum permissible vehicle mass between the axles: axle 1: **1223 kg**, axle 2: **1442 kg**
- Maximum permissible towable trailer mass: **1500 kg**
- Maximum permissible static vertical load on the coupling ball: **75 kg**
- Maximum mass of the vehicle, with bodywork, in running order, incl. coolants, oils, fuel, tools and spare wheel (if supplied), but not including driver: **2241 kg**

Loading Condition under which the Tow Ball Height of a Mechanical Coupling Device fitted to Category M1 Vehicles is to be *(tick appropriate box)*:	Each row 2x68kg + 2x7kg luggage	
	Vehicle ballasted to OEM GVW (MTAC)	✓

- Resulting loaded Ball Height (from ground level) – **Detachable version: 380 mm**

Authorized signature
and Stamp

VALSTS AKCIJU SABIEDRĪBA CSDD TEHNISKAIS DEPARTAMENTS CELU SATIKSMES DROŠĪBAS DIREKCIJA

This document is the property of ACPS Automotive and must not be copied or in any way be communicated to persons other than those requiring the information for execution of their duty.
Ez a dokumentum az ACPS Automotive tulajdona, előzetes engedély nélkül történő másolása nem engedélyezett.
Nyomtatott változat, érvényesítő igazolás nélkül, ellenőrzés nélküli másolatnak minősül!

E32*55R01/08*0107*00

APPENDIX 1

1. FÜGGELÉK

Homologation drawing and their list

Engedélyezési rajzok és azok listája

VALSTS AKCIJU SABIEDRĪBA
CSDD
TEHNISKAIS DEPARTAMENTS
CEĻU SATIKSMES DROŠĪBAS DIREKCIJA

Melléklet 10068044 dokumentációhoz
Enclosures for 10068044 document

Megnevezés / Description	Rajzszám / Number	Dátum / Date
Engedélyezési rajz (1.oldal)/ Homologation Drawing (page 1)	100771730001	2021.11.04
Engedélyezési rajz (2.oldal)/ Homologation Drawing (page 2)	100771730001	2021.11.04
Engedélyezési rajz (3.oldal)/ Homologation Drawing (page 3)	100771730001	2021.11.04
Engedélyezési rajz / Homologation Drawing	100481060001	2020.12.18

VALSTS AKCIJU SABIEDRĪBA CSDD TEHNISKAIS DEPARTAMENTS CEĻU SATIKSMES DROŠĪBAS DIREKCIJA

Item 120
1:1

ACPS Automotive NISSAN
KE5KT-5M510
55R-01 0107 | 10068044
A50-X | E32 | D 9,5 kN
54 | S 75 kg

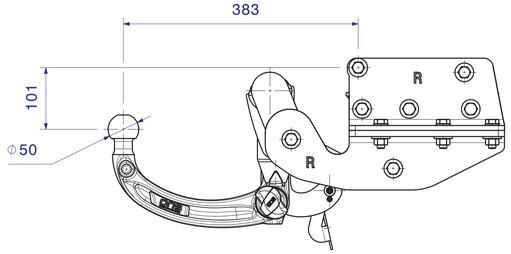

AS TOW BAR
1:5

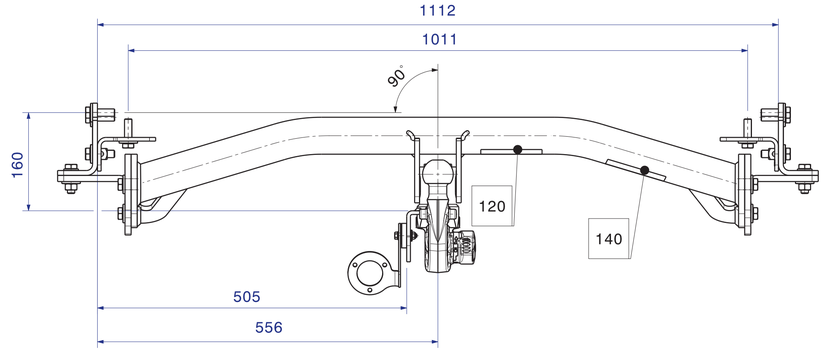

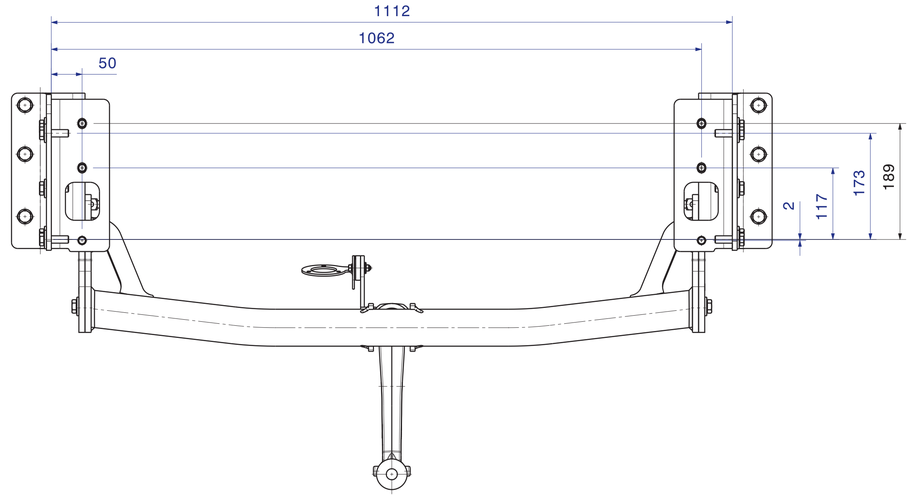

AS TOW BAR
with vehicle environment

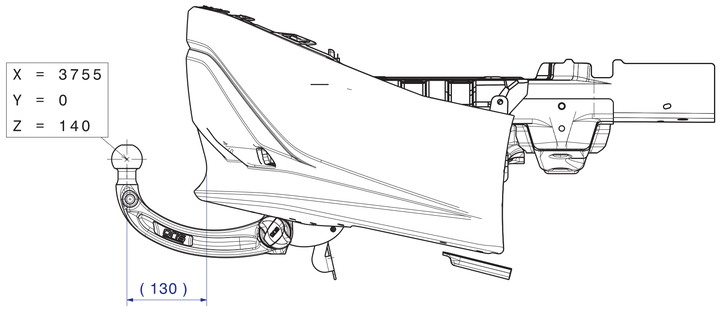

PC No.	Partnumber	Qty.	ACPS CDB Part name	Dimension Norm	Dimension	Material	Material norm
210	10077381	1	CO WIRE ELECTRODE	-	-	-	-
200	10077380	1	CO CONTROL MODULE	-	-	-	-
197	10018944	1	CO NUT	DIN 985 M6 8	-	Steel (standard defined)	-
196	10018943	1	CO WASHER	DIN 9021 6X18X1,2	_18X6,5X1,5	Steel (standard defined)	-
195	10018949	1	CO BOLT	-	M6X30	Steel (standard defined)	10.9
194	10018947	1	CO WASHER	-	⌀18X6,5X1,5	PA6.6	-
193	10018946	1	CO HINGE UPPER PART	-	-	PA6	-
192	10018948	1	CO HINGE LOWER PART	-	-	PA6	-
191	10070443	1	CO SOCKET PLATE	DIN EN 10051-6	-	S235JR+N	EN-10051-3
190	10072273	1	AS SOCKET PLATE	-	-	-	-
180	10074499	1	CO COVER CAP	-	-	PE	-
170	10068715	10	CO SCREW	ISO8678	M12x1,25x40	10.9	-
160	005930.000000	6	CO SPRING WASHER	ISO 7090-12-300HV	⌀24 x 2,5	Steel (standard defined)	-
150	10077385	1	INSTALLATION MANUAL (NOT SHOWN)	-	-	Paper	-
140	10074698	1	STICKER	-	-	Scotchmark 7810	-
130	0100.0243.028	1	COVER CAP	-	-	PE	-
120	10074699	1	TYPE PLATE	-	-	Scotchmark 7380	-
110	10051455	26	CO CONICAL SPRING WASHER	NFE25510 - 12 - ZLV/FGL B153320	⌀30 x 3,2	Steel (standard defined)	-
100	10025481	6	CO HEXAGON NUT	DIN934	M12	Steel (standard defined)	-
90	10051434	16	CO SCREW	DIN933	M12 x 40	Steel (standard defined)	10.9
83	10021121	3	SQUARE NUT	-	M12	Steel (standard defined)	10.9
82	10068019	1	CO CONNECTING PLATE RIG	DIN EN 10051-6	-	S355MC	EN-10049-2
81	10070570	1	AS SIDE MEMBER WELDED RIG	-	-	-	-
80	10075957	1	AS SIDE PART RIG COATED	-	-	-	-
73	10021121	3	SQUARE NUT	-	M12	Steel (standard defined)	10.9
72	10068018	1	CO CONNECTING PLATE LEF	DIN EN 10051-6	-	S355MC	EN-10049-2
71	10070571	1	AS SIDE MEMBER WELDED LEF	-	-	-	-
70	10075958	1	AS SIDE PART LEF COATED	-	-	-	-
60	10068017	1	CO CONNECTING PLATE RIG	DIN EN 10051-8	-	S355MC	EN-10049-2
50	10068020	1	CO CONNECTING PLATE LEF	DIN EN 10051-8	-	S355MC	EN-10049-2
40	10070414	1	CO SIDE PLATE RIG	DIN EN 10051-10	-	S355MC	EN-10049-2
30	10070415	1	CO SIDE PLATE LEF	DIN EN 10051-10	-	S355MC	EN-10049-2
27	10021121	4	SQUARE NUT	-	M12	Steel (standard defined)	10.9
26	10068026	1	CO CONNECTING PLATE LEFT	DIN EN 10051-6	-	S235JR+N	EN-10049-2
25	10068022	2	CO CONNECTING PLATE	DIN EN 10051-8	-	S355MC	EN-10049-2
24	0100.0700.241	1	AK HOUSING	-	-	-	EN-10049-2
23	10070447	2	CO STIFFENER PLATE	DIN EN 10051-8	-	S700	EN-10049-2
22	10068015	2	CO CLOSING PLATE	DIN EN 10051-10	-	S355MC	EN-10049-2
21	10070284	1	CO CROSS TUBE	DIN EN 10219-2	-	S355J2H	EN-10025-2
20	10068037	1	AS CROSS RAIL WELDG PART	-	-	-	-
10	10071330	1	Ballneck	-	-	-	-

Exploded view

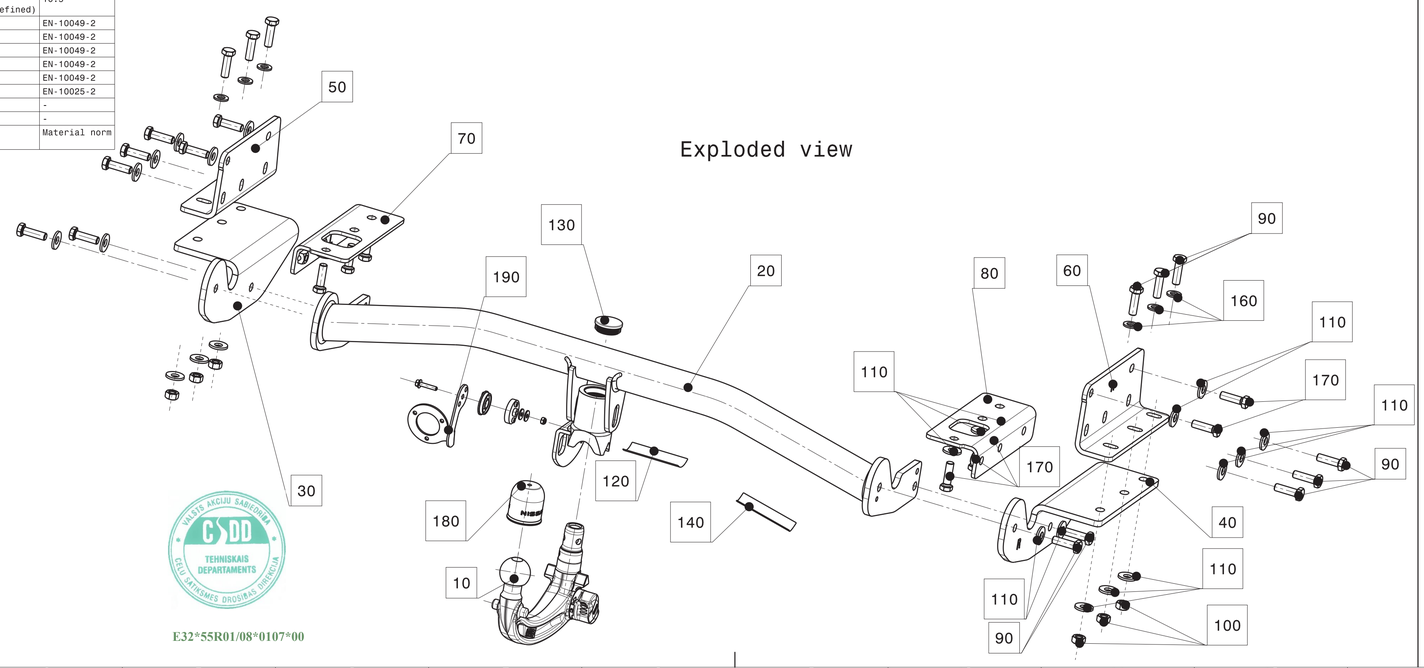

- Hegesztési eljárás / welding process: 135/ISO 4063
- Hegesztési varratok / welding seam: a = 4 mm / DIN EN ISO 5817
- Vizsgálat DIN EN ISO 5817 szerint / approval no. only: 1.1;1.2;1.3;1.5;1.7;1.10;1.20;2.1;2.3; 2.8;2.12;2.13;3.2
- Hegesztöanyagok / welding materials: ISO 14341 A-G 46 3 M G3Si1
- Hegesztési fröccsök eltávolítandóak / remove welding beads after welding
- Hegesztési fröcskölések funkcionális és felfekvö felületeken, meneteken nem megengedettek / Spatters on functional, installation surfaces and threads are not allowed
- Szilikát maradványok megengedettek a hegesztési varratokon / residua of silicate allowed at welding seams
- Hegesztési varratok hossztürése: +5 / 0 mm / Length tolerance of welding seams: +5 / 0 mm

General Tolerance for Dimensions, Angel and Radius	
51mm and above	±20
11mm - 50mm	±10
0 - 10mm	±5
Length of Welding Seam and Position ±20mm	

Drw.Rev.	Part Rev.	Change No.	Change Description	Drawn	Checked	Approved	Date
00A	00A			kdon	kdon	ORB	04Nov2021

Revisions

Material Norm:
Color
raw part
surface texture .
general tolerances .
Material: s.drawg. text
s.Zeichng-Text
Weight: g
Customer Nissan Motor Co., Ltd.
Customer Ref. - -
Proj.

	Name	Date
Drawn	kdon	04Nov2021
Checked	kdon	04Nov2021
Approved	ORB	04Nov2021

Title: AS HOMOLOGATION DRAWING
Scale: 1:5(div) | Format: A1
Drw. No. 100771730001 | Drw. Rev. 00A
Part No. 10077173 | Sheet 1 of 3

ACPS Automotive
ORIS ACPS
ACPS Automotive GmbH
Bertha-Benz-Str. 2
D-74379 Ingersheim

THIS DRAWING AND THE INTELLECTUAL PROPERTY RIGHTS THEREIN ARE THE PROPERTY OF ACPS AUTOMOTIVE (...)®. ALL RIGHTS RESERVED IN THE EVENT OF THE GRANT OF A PATENT, UTILITY MODEL OR DESIGN AS WELL AS IN THE EVENT OF APPLICATIONS FOR INDUSTRIAL PROPERTY RIGHTS. ANY DISPOSAL, EXPLOITATION, REPRODUCTION, EDITING, DISTRIBUTING, COPYING AND UTILISATION OF THIS DOCUMENT AS WELL AS THE COMMUNICATION OF ITS CONTENTS TO OTHERS WITHOUT EXPRESS AUTHORISATION BY ACPS AUTOMOTIVE (...) IS PROHIBITED. OFFENDERS WILL BE HELD LIABLE FOR THE PAYMENT OF DAMAGES. WHEN THE CONTENT OF THIS DOCUMENT IS PROCURED FROM EXTERNAL SOURCES, DELIVERY THEREOF MAY ONLY BE IN ACCORDANCE WITH DRAWINGS AND/OR CAD-DATA AND WITH A TESTED AND APPROVED SAMPLE. NO CHANGE IS ALLOWED WITHOUT ADVANCE APPROVAL BY THE DRAWING/CAD-DATA IDENTIFIED WITH THE MODIFICATION NOTE BY ACPS AUTOMOTIVE.

VALSTS AKCIJU SABIEDRĪBA
CSDD
TEHNISKAIS DEPARTAMENTS
CELU SATIKSMES DROŠĪBAS DIREKCIJA

E32*55R01/08*0107*00

V5R19SP9

Item 20
1:5

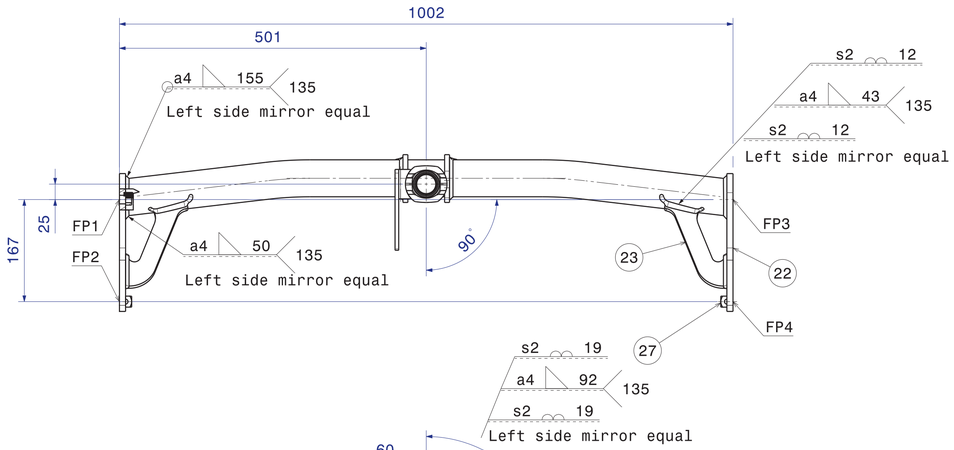

View B-B

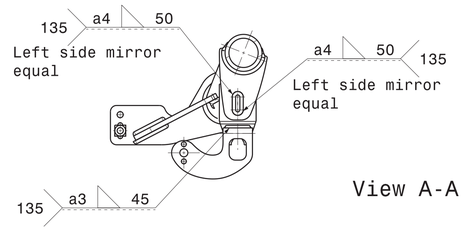

View C-C

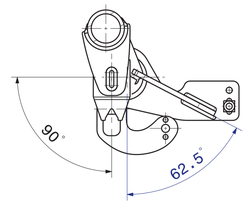

View A-A

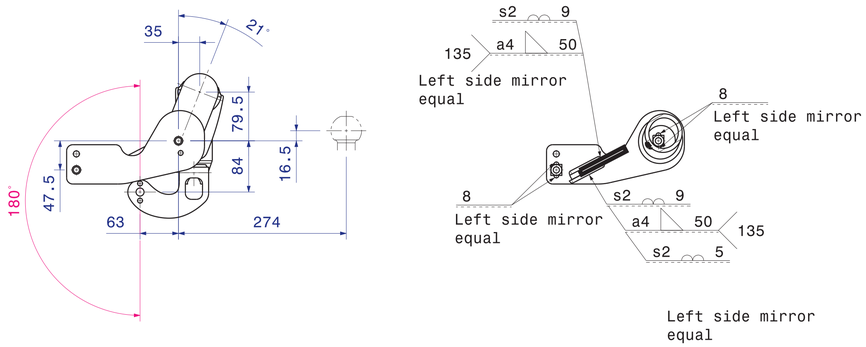

Item 25
1:2

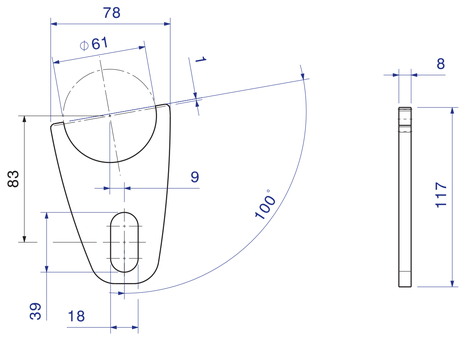

- Hegesztési eljárás / welding process: 135/ISO 4063
- Hegesztési varratok / welding seam: a = 4 mm / DIN EN ISO 5817
- Vizsgálat DIN EN ISO 5817 szerint / approval no. only: 1.1;1.2;1.3;1.5;1.7;1.10;1.20;2.1;2.3; 2.8;2.12;2.13;3.2
- Hegesztöanyagok / welding materials: ISO 14341 A-G 46 3 M G3Si1
- Hegesztési fröccsök eltávolítandóak / remove welding beads after welding
- Hegesztési fröcskölések funkcionális és felfekvö felületeken, meneteken nem megengedettek / Spatters on functional, installation surfaces and threads are not allowed
- Szilikát maradványok megengedettek a hegesztési varratokon / residua of silicate allowed at welding seams
- Hegesztési varratok hossztürése: +5 / 0 mm / Length tolerance of welding seams: +5 / 0 mm

General Tolerance for Dimensions, Angel and Radius	
51mm and above	±20
11mm - 50mm	±10
0 - 10mm	±5
Length of Welding Seam and Position ±20mm	

Item 21
1:5

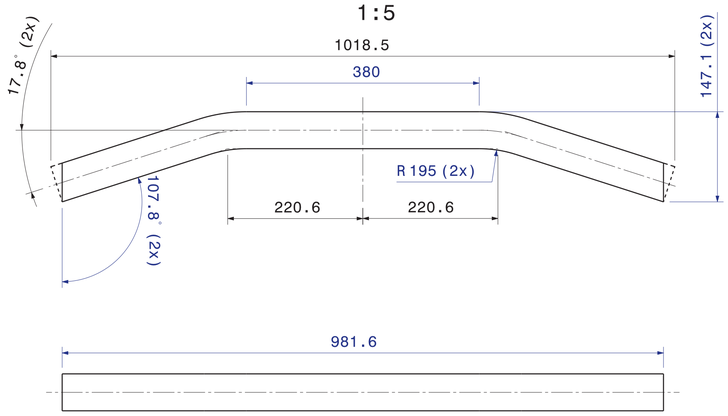

A-A

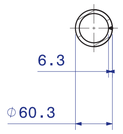

Item 22
1:2

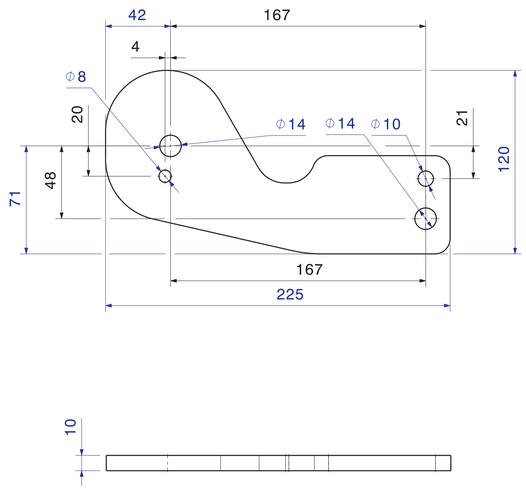

Item 23
1:2

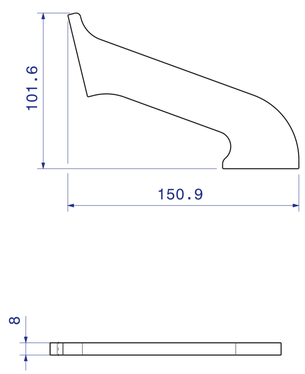

Item 24
1:2

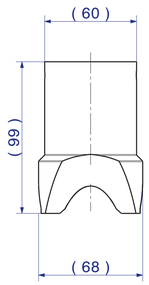

Item 26
1:2

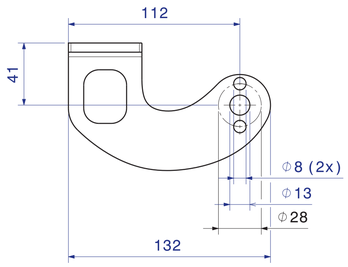

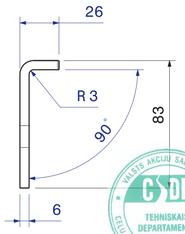

VALSTS AKCIJU SABIEDRĪBA CSDD TEHNISKAIS DEPARTAMENTS CEĻU SATIKSMES DROŠĪBAS DIREKCIJA
E32*55R01/08*0107*00

Drw.Rev.	Part Rev.	Change No.	Change Description	Drawn	Checked	Approved	Date
00A	00A			kdon	kdon	ORB	04Nov2021

Revisions

Material Norm:	Color	surface texture	.
	raw part	general tolerances	.
Material: s.drawg. text / s.Zeichng-Text	Weight: g	Customer	Nissan Motor Co., Ltd.
		Customer Ref.	- -
Proj.	Name / Date	Title:	AS HOMOLOGATION DRAWING
	Drawn: kdon 04Nov2021		
Scale: 1:5(div)	Format: A1	Checked: kdon 04Nov2021	Draw. No. 100771730001 — Drw. Rev. 00A
		Approved: ORB 04Nov2021	Part No. 10077173 — Sheet 2 of 3

ACPS Automotive

ACPS Automotive GmbH
Bertha-Benz-Str. 2
D-74379 Ingersheim

THIS DRAWING AND THE INTELLECTUAL PROPERTY RIGHTS THEREIN ARE THE PROPERTY OF ACPS AUTOMOTIVE (...)". ALL RIGHTS RESERVED IN THE EVENT OF THE GRANT OF A PATENT, UTILITY MODEL OR DESIGN AS WELL AS IN THE EVENT OF APPLICATIONS FOR INDUSTRIAL PROPERTY RIGHTS. ANY DISPOSAL, EXPLOITATION, REPRODUCTION, EDITING, DISTRIBUTING, COPYING AND UTILISATION OF THIS DOCUMENT AS WELL AS THE COMMUNICATION OF ITS CONTENTS TO OTHERS WITHOUT EXPRESS AUTHORISATION BY ACPS AUTOMOTIVE (...) IS PROHIBITED. OFFENDERS WILL BE HELD LIABLE FOR THE PAYMENT OF DAMAGES. WHEN THE CONTENT OF THIS DOCUMENT IS PROCURED FROM EXTERNAL SOURCES, DELIVERY THEREOF MAY ONLY BE IN ACCORDANCE WITH DRAWINGS AND/OR CAD-DATA AND WITH A TESTED AND APPROVED SAMPLE. NO CHANGE IS ALLOWED WITHOUT ADVANCE APPROVAL BY THE DRAWING/CAD-DATA IDENTIFIED WITH THE MODIFICATION NOTE BY ACPS AUTOMOTIVE.

Item 72
1:5

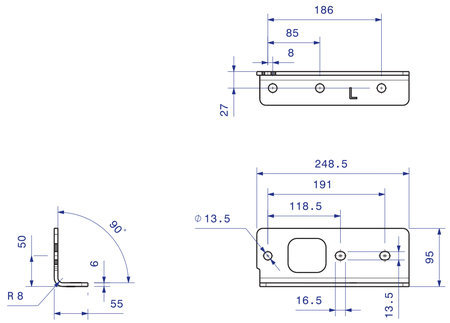

Item 82
Item 72 mirrored
1:5

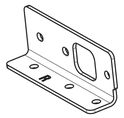

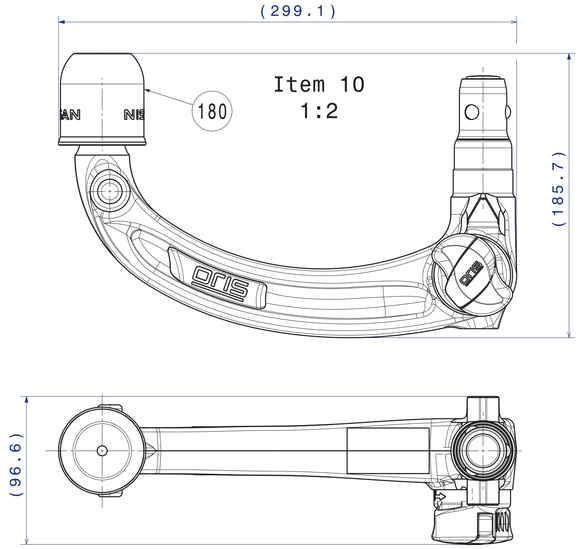

Item 10
1:2

Item 71
1:5

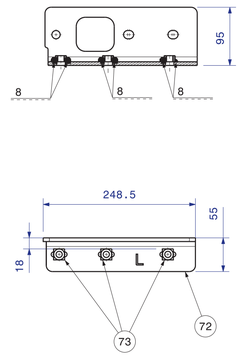

Item 81
Item 71 mirrored
1:5

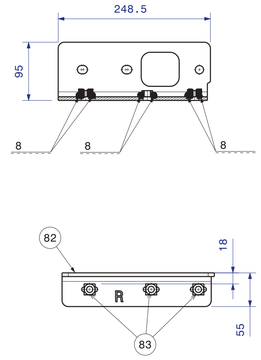

Item 50
1:5

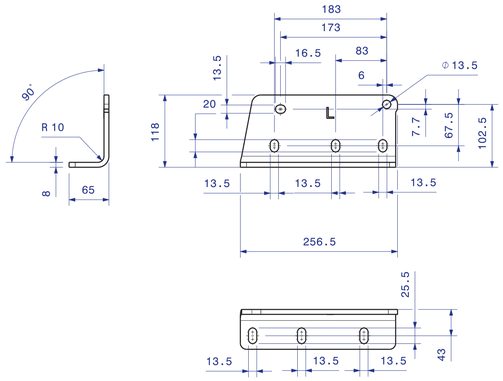

Item 60
Item 50 mirrored
1:5

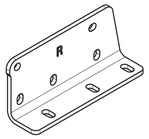

Item 191
1:1

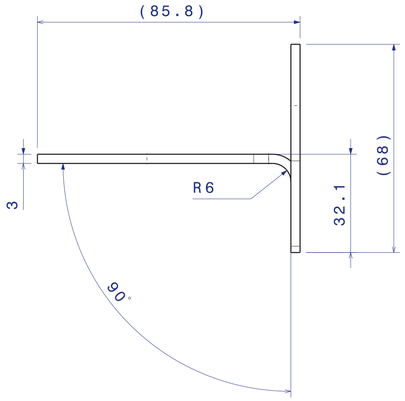

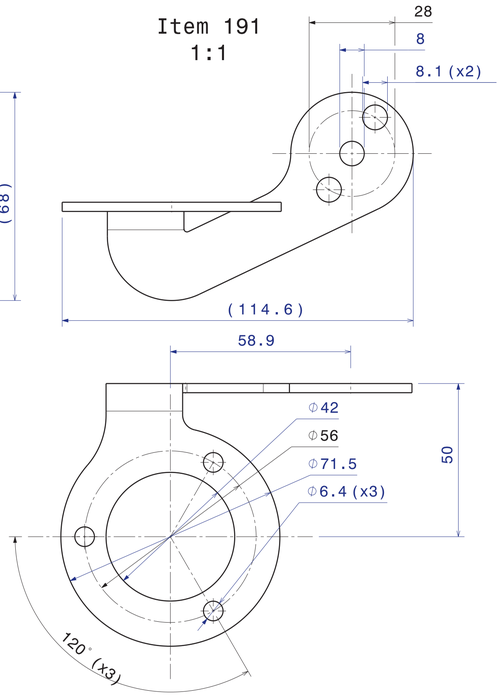

Item 30
1:5

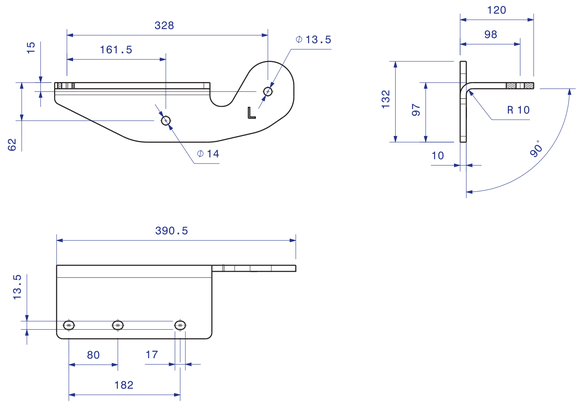

Item 40
Item 30 mirrored
1:5

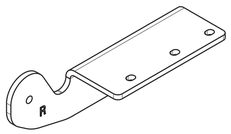

VALSTS AKCIJU SABIEDRĪBA
C DD
TEHNISKAIS DEPARTAMENTS
CEĻU SATIKSMES DROŠĪBAS DIREKCIJA

E32*55R01/08*0107*00

- Hegesztési eljárás / welding process:
  135/ISO 4063
- Hegesztési varratok / welding seam:
  a = 4 mm / DIN EN ISO 5817
- Vizsgálat DIN EN ISO 5817 szerint /
  approval no. only:
  1.1;1.2;1.3;1.5;1.7;1.10;1.20;2.1;2.3;
  2.8;2.12;2.13;3.2
- Hegesztöanyagok / welding materials:
  ISO 14341 A-G 46 3 M G3Si1
- Hegesztési fröccsök eltávolítandóak /
  remove welding beads after welding
- Hegesztési fröcskölések funkcionális és
  felfekvö felületeken, meneteken
  nem megengedettek /
  Spatters on functional, installation
  surfaces and threads are not allowed
- Szilikát maradványok megengedettek a
  hegesztési varratokon /
  residua of silicate allowed at welding seams
- Hegesztési varratok hossztürése: +5 / 0 mm /
  Length tolerance of welding seams: +5 / 0 mm

General Tolerance for Dimensions, Angel and Radius	
51mm and above	±20
11mm - 50mm	±10
0 - 10mm	±5
Length of Welding Seam and Position ±20mm	

Drw.Rev.	Part Rev.	Change No.	Change Description	Drawn	Checked	Approved	Date
00A	00A			DAT			

Revisions

Material Norm:	Color / raw part	surface texture	.
		general tolerances	.
Material: s.drawg. text / s.Zeichng-Text	Weight: g	Customer	Nissan Motor Co., Ltd.
		Customer Ref.	- / -
Proj.	Name / Date	Title:	AS HOMOLOGATION DRAWING
Drawn	DAT / 16Sep2021		
Scale: 1:5(div)	Format: A1	Drw. No.	100771730001
Checked		Drw. Rev.	00A
Approved		Part No.	10077173
		Sheet	4 of 5

ACPS Automotive

ACPS Automotive GmbH
Bertha-Benz-Str. 2
D-74379 Ingersheim

THIS DRAWING AND THE INTELLECTUAL PROPERTY RIGHTS THEREIN ARE THE PROPERTY OF ACPS AUTOMOTIVE (...)", ALL RIGHTS RESERVED IN THE EVENT OF THE GRANT OF A PATENT, UTILITY MODEL OR DESIGN AS WELL AS IN THE EVENT OF APPLICATIONS FOR INDUSTRIAL PROPERTY RIGHTS. ANY DISPOSAL, EXPLOITATION, REPRODUCTION, EDITING, DISTRIBUTING, COPYING AND UTILISATION OF THIS DOCUMENT AS WELL AS THE COMMUNICATION OF ITS CONTENTS TO OTHERS WITHOUT EXPRESS AUTHORISATION BY ACPS AUTOMOTIVE (...) IS PROHIBITED. OFFENDERS WILL BE HELD LIABLE FOR THE PAYMENT OF DAMAGES. WHEN THE CONTENT OF THIS DOCUMENT IS PROCURED FROM EXTERNAL SOURCES, DELIVERY THEREOF MAY ONLY BE IN ACCORDANCE WITH DRAWINGS AND/OR CAD-DATA AND WITH A TESTED AND APPROVED SAMPLE. NO CHANGE IS ALLOWED WITHOUT ADVANCE APPROVAL BY THE DRAWING/CAD-DATA IDENTIFIED WITH THE MODIFICATION NOTE BY ACPS AUTOMOTIVE.

AKV41-D

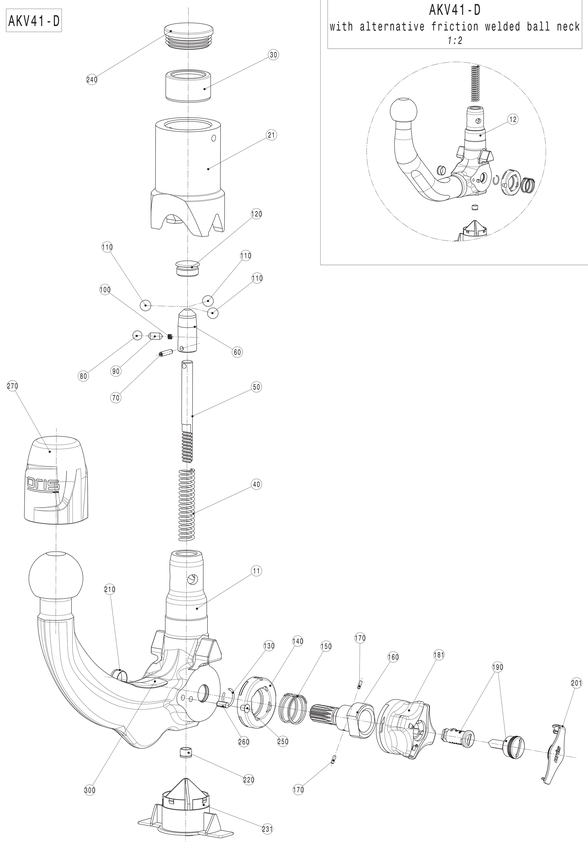

AKV41-D
with alternative friction welded ball neck
1:2

AKV41-E

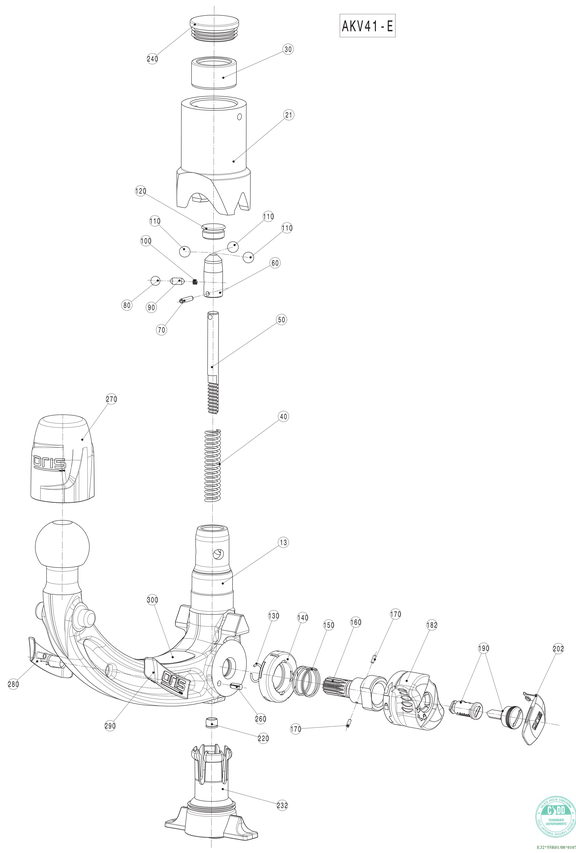

AKH41-E

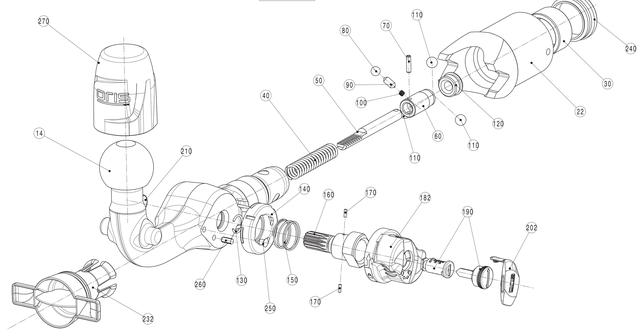

300	1	Ball neck sticker	0100.0605.495	-	Scotchcal-Folie 3M 3698	X	X	
290	1	Insert right	10068790	Multiple variations	PA6 GF30		x	
280	1	Insert left	10068792	Multiple variations	PA6 GF30		x	
270	1	Ball cap	-	Multiple variations	-	x	x	x
260	1	Safety pin ISO 8741-5x12-St	005762	-	Steel (St)	x	x	x
250	1	White cap	004375	-	PE	x		x
240	1	Cover cap	0100.0240.028	-	PE	x	x	x
	232	D generation	0100.0700.020	-	PA6		x	x
	231	D generation	0100.0515.021	-	PA6	x		
230		Dust cover	-	-				
220	1	Plug 10.7	004349	-	PE-LD	x	x	
210	1	Plug	005187	-	PE-LD	x		x
	202	E generation	10068197	Optional neutral version exists	Escorene UL 00514		x	x
	201	D generation	0100.0506.051	Multiple variations	Escorene UL 00514	x		
200		Lock cover	-	-				
190	1	Lock cylinder with keys	0100.0506.061	-	-	x	x	x
	182	E generation	10068192	-	PA6 GF30		x	x
	181	D generation	0100.0506.110	-	PA6 GF30	x		
180		Handehewl upper part	-	-				
170	2	Grooved pin ISO 8743-2.5x7,7-0,2	005049	-	Steel (St)	x	x	x
160	1	Handehewl axle	0100.0506.073	-	11SMnPb30 / 1.0718	x	x	x
150	1	Pressure spring	0100.0506.140	-	X10CrNi18-8 / 1.4310	x	x	x
140	1	Handehewl under part	0100.0506.055	-	PA6 GF30	x	x	x
130	1	Snap ring	004357	-	B16 DIN 7993	x	x	x
120	1	Cover screw	0100.0505.200	-	11SMnPb30 / 1.0718	x	x	x
110	3	Ball NB 10	003962	-	100Cr6 / 1.3505	x	x	x
100	1	Spring	0100.0506.160	-	X10CrNi18-8 / 1.4310	x	x	x
90	1	Release pin	0100.0506.165	-	X8CrNiS18-9 / 1.4305	x	x	x
80	1	Ball NB 8,5	003855	-	54SiCr10 / 1.4634	x	x	x
70	1	Pin ISO 8752-4x16	003984	-	X10CrNi18-8 / 1.4310	x	x	x
60	1	Locking bolt	0100.3618.201	-	16MnCrS5 / 1.7139	x	x	x
50	1	Gear rack	0100.3606.091	-	E295 / 1.0050	x	x	x
40	1	Spring	0100.0505.600	-	X10CrNi18-8 / 1.4310	x	x	x
30	1	Bearing ring	0100.0515.013	-	30SiMnCrV8 / 1.2842	x	x	x
22	1	AKH41-E housing	10067913	Assembled part #: 10067914	S355J2 / 1.0577			x
21	1	AKV41-E housing	0100.0700.270	Assembled part #: 0100.0700.241	S355J2 / 1.0577	x	x	
20		AK41 system housing	-	-				
	14	AKH41-E machined ball neck	-	-	see vehicle specific ball neck drawings			x
	13	AKV41-E machined ball neck	-	see drawing 10048106000D3 for baukasten ball necks	AZ0CW04 / 1.7225		x	
	12	AKV41-D machined ball neck (friction welded design)	-	friction welded with 0100.0700.045 tower	see vehicle specific ball neck drawings	x		
	11	AKV41-D machined ball neck (forged design)	-	-	see vehicle specific ball neck drawings	x		
10		Machined ball neck						
	Pos.	**Piece**	**Title**	**Part number**	**Remarks**	**Material**	**AKV41-D**	**AKV41-E**	**AKH41-E**

E22*55B85.BB*0C87*00

Date	Name	Description of major updates			Index	Name	Date
2021-12-06	Frank Schmitz	First release			Drawn	Frank Schmitz	2021-12-06
2022-08-09	Frank Schmitz	Change to ACPS Automotive			Appr.	Daniel Lipp	2022-08-09

Revisions

General tol.	Dim!	surface roughn.	
	no gen!	general tolerance	
General to.	Weight:	Corner	
a.Drawing. Text	0 g	Corner tol	

Proj.		Date	Name	Dim.	Title
		Drawn	Frank Schmitz	2021-12-06	PP HOMOLOGATION DRAWING
Scale	A3	Checked	Frank Schmitz	2022-08-09	Dim. no. 0001
		Approved	Daniel Lipp	2022-08-09	Sheet 1 of 1

ACPS Automotive ORIS
ACPS Automotive GmbH
Industriestraße 1
D-74078 Eppelheim

Dim. no. 100481060001

This document and the information contained therein remain the property of the undersigned. It may not be reproduced or made available to third parties without our express written consent, nor used for purposes not covered by the contract. Violations will be prosecuted. The undersigned reserves the right to file patent applications, utility model applications, or other protection rights for the contents of this document or parts thereof. Further amendments and changes to the design and dimensions are reserved. Deviations from the drawing are permitted if they do not impair the intended purpose. Further drawing options on the drawing-side are reserved and can be exercised by us at our discretion.

APPENDIX 2

2. FÜGGELÉK

Mounting instruction

Felszerelési utasítás

VALSTS AKCIJU SABIEDRĪBA
CSDD
TEHNISKAIS DEPARTAMENTS
CEĻU SATIKSMES DROŠĪBAS DIREKCIJA

GENUINE PARTS

Towbar | Installation manual

Ariya Parts No. KE5KT-5M510

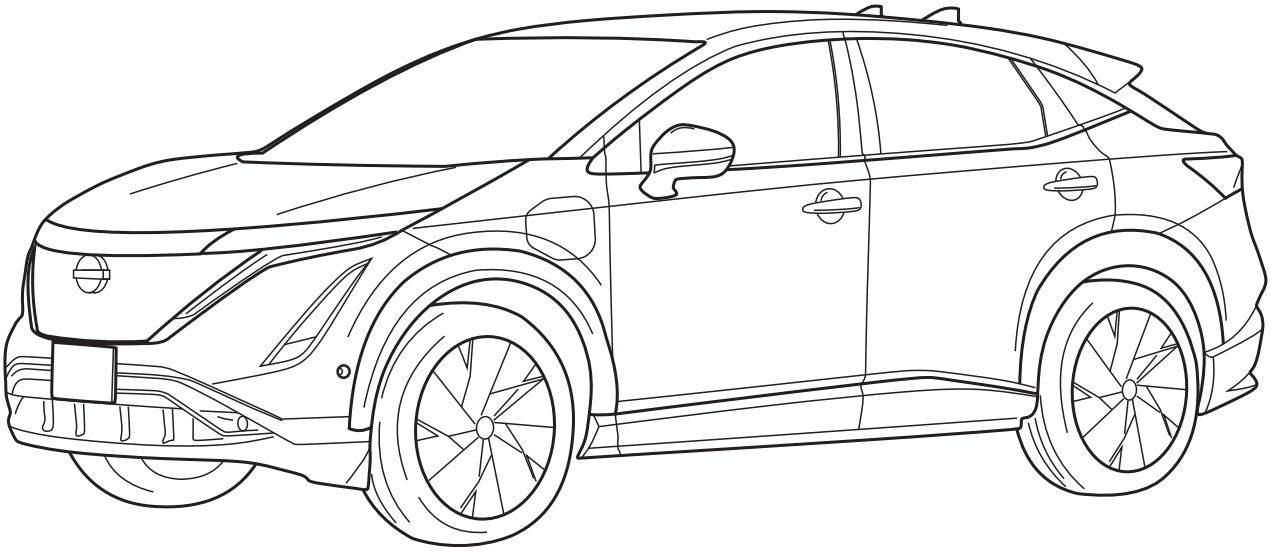

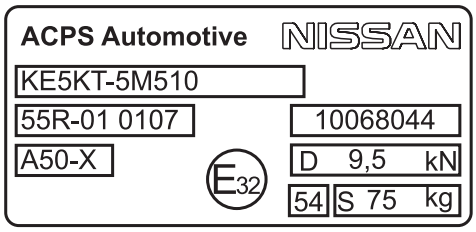

GB	Towbar
BG	Теглич за ремаркета
HR	Vučna spojka
DK	Anhængertræk
D	Anhängevorrichtung
FIN	Vetolaite
F	Attelage
GR	Διάταξη ρυμούλκησης
HU	Vonószerkezet
IS	Dráttarstöng
AR	ماسك المقطورات
IL	גרירה II
I	Gancio di traino
NL	Trekhaak
N	Tilhengerfeste
PL	Hak holowniczy
P	Dispositivo de engate
RO	Dispozitiv de remorcare
RUS	Сцепка
SK	Ťažné zariadenie
SLO	Priključna naprava
E	Enganche
S	Dragkoppling
CZ	Tažné zařízení
TR	Römork bağlama tertibatı
UA	Зчіпний пристрій

VALSTS AKCIJU SABIEDRĪBA CSDD TEHNISKAIS DEPARTAMENTS CEĻU SATIKSMES DROŠĪBAS DIREKCIJA

GB We recommend the assembly be carried out in a Nissan workshop. No guarantee in case of improper assembly.

AR ونحن نوصي أن قومتّ لجمعيةا في ورشة عمل انّنيسر. لا يضمن في لةّاح عِلتجما غير لائق.

IL ואנ יסיצממל בהההרכ עוצבת בסדנת ניסן. ניא בהוער קרהבמ של בהההרכ לא ונהנכ.

BG Препоръчваме събранието да се проведе в един Nissan сервиз. Не гаранция в случай на неправилно сглобяване.

HR Preporučujemo sklop se provodi u Nissan radionici. Nema jamstva u slučaju nepravilne montaže.

GR Σας προτείνουμε το συγκρότημα να διεξαχθεί σε εργαστήριο της Nissan. Καμία εγγύηση σε περίπτωση εσφαλμένης συναρμολόγησης.

HU Javasoljuk, hogy a szerelést Nissan műhelyben végeztesse el. Helytelen szeszerelés esetében nincs rá garancia.

PL Zalecamy montaż należy przeprowadzić w warsztacie Nissan. Nie ma gwarancji, w przypadku niewłaściwego montażu.

RO Recomandăm ansamblul fi efectuat într-un atelier Nissan. Nici o garanție în caz de asamblare necorespunzătoare.

RUS Мы рекомендуем сборка осуществляется в мастерской Nissan. Нет гарантии в случае неправильного монтажа.

SK Odporúčame, zostava sa vykonáva v dielni Nissan. Žiadna istota v prípade nesprávnej montáže.

SLO Priporočamo sklop se izvaja v delavnici Nissan. Nobenega jamstva v primeru nepravilne montaže.

CZ Doporučujeme, sestava se provádí v dílně Nissan. Žádná jistota v případě nesprávné montáže.

UA Ми рекомендуємо складання здійснюється в майстерні Nissan. Немає гарантії у разі неправильного монтажу.

TR Biz montaj Nissan atölyede yapılmalıdır öneririz. Yanlış montaj durumunda hiçbir garantisi.

F Il est recommandé d'effectuer l'operation de montage dans un atelier Nissan. En cas de montage non conforme, la garantie ne sera pas valable.

D Wir empfehlen die Montage in einem Nissan Werkstatt durchgeführt werden. Es wird keine Garantie bei unsachgemäßer Montage.

E Se recomienda el montaje se lleva a cabo en un taller de Nissan. No hay garantía en caso de montaje incorrecto.

I Si consiglia il montaggio essere effettuata in un laboratorio di Nissan. Nessuna garanzia in caso di montaggio non corretto.

NL Wij raden de montage plaatsvindt in een Nissan werkplaats worden uitgevoerd. Geen garantie in het geval van onjuiste montage.

DK Vi anbefaler samlingen udføres i en Nissan værksted. Ingen garanti i tilfælde af uretmæssig forsamling.

FIN Suosittelemme kokoonpano suoritetaan Nissan työpaja. Mitään takeita epäasianmukaisesti kokoonpano.

IS Við mælum með að söfnuðurinn fram í Nissan verkstæði. Engin ábyrgð ef óviðeigandi samkoma.

N Vi anbefaler montering utføres i en Nissan verksted. Ingen garanti i tilfelle av feil montering.

P Recomendamos a montagem ser realizada em uma oficina Nissan. Nenhuma garantia em caso de montagem inadequada.

S Vi rekommenderar monteringen utföras i en Nissan verkstad. Ingen garanti vid felaktig montering.

VALSTS AKCIJU SABIEDRĪBA CSDD TEHNISKAIS DEPARTAMENTS CEĻU SATIKSMES DROŠĪBAS DIREKCIJA

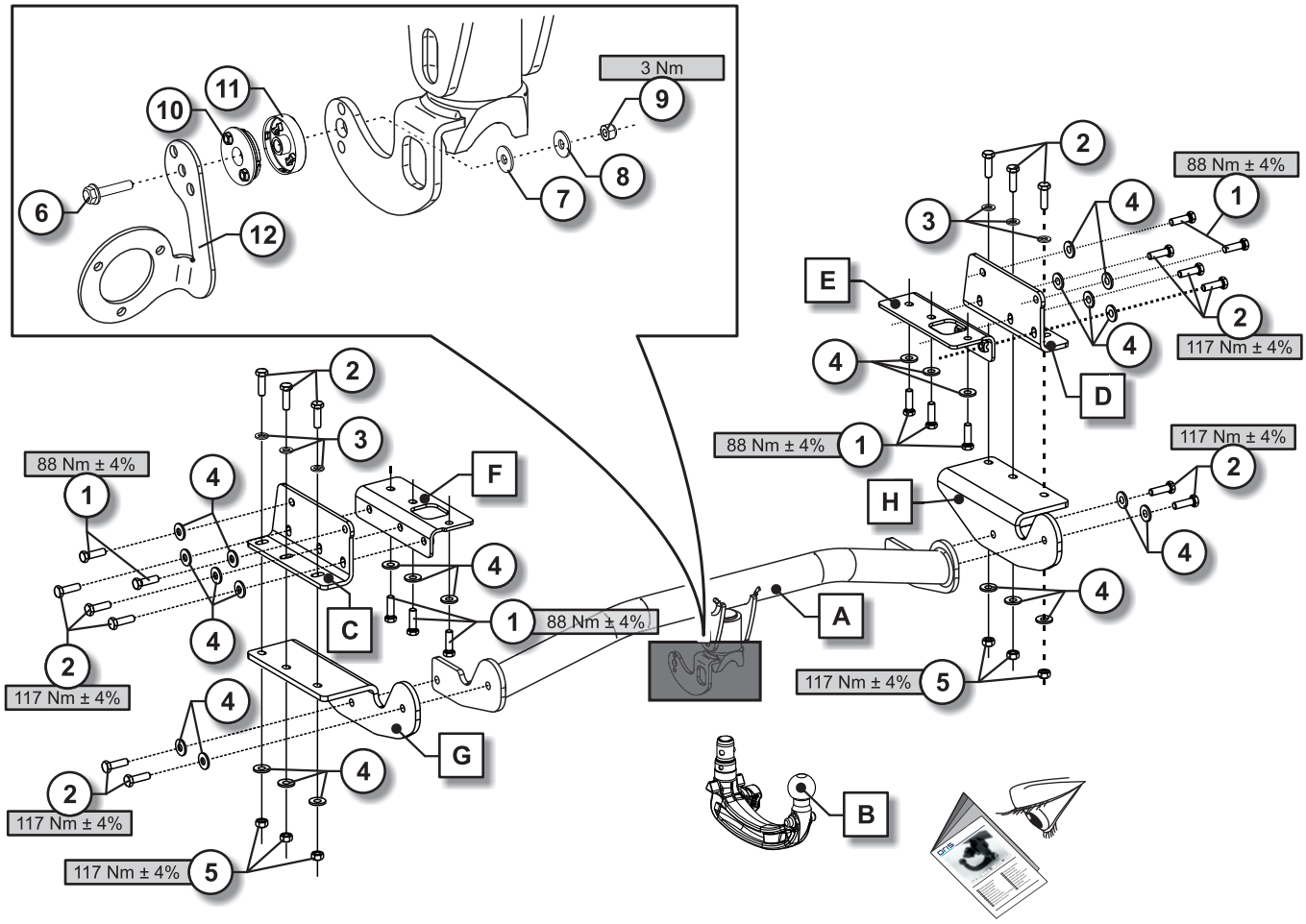

A	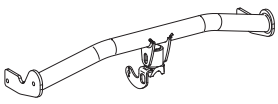	1x
B		1x
C	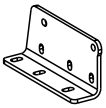	1x
D	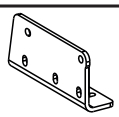	1x

E	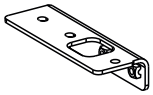	1x
F	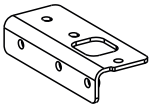	1x
G	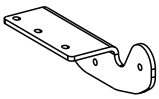	1x
H	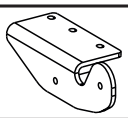	1x

I	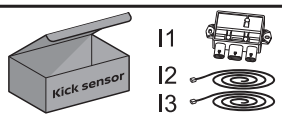	1x

1		⚠ M12x40x**1,25**	10.9	10x	88 Nm ± 4%
2		⚠ M12x40x**1,75**	10.9	16x	117 Nm ± 4%
3		12x24x2,5		6x	
4	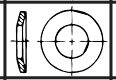	13x30x3,2		26x	
5	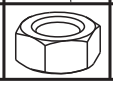	M12		6x	117 Nm ± 4%

6	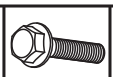	M6x30	8.8	1x	3 Nm
7		6x18x1,5 (NYLON)		1x	
8		6x18x1,5		1x	
9		Hewistop M6	8	1x	3 Nm
10	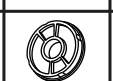	Segment A		1x	
11		Segment B		1x	
12				1x	

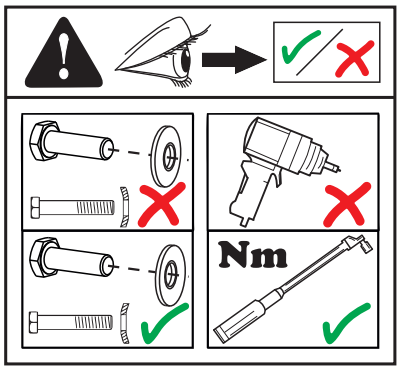

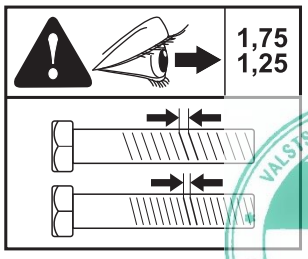

VALSTS AKCIJU SABIEDRĪBA CSDD TEHNISKAIS DEPARTAMENTS CEĻU SATIKSMES DROŠĪBAS DIREKCIJA

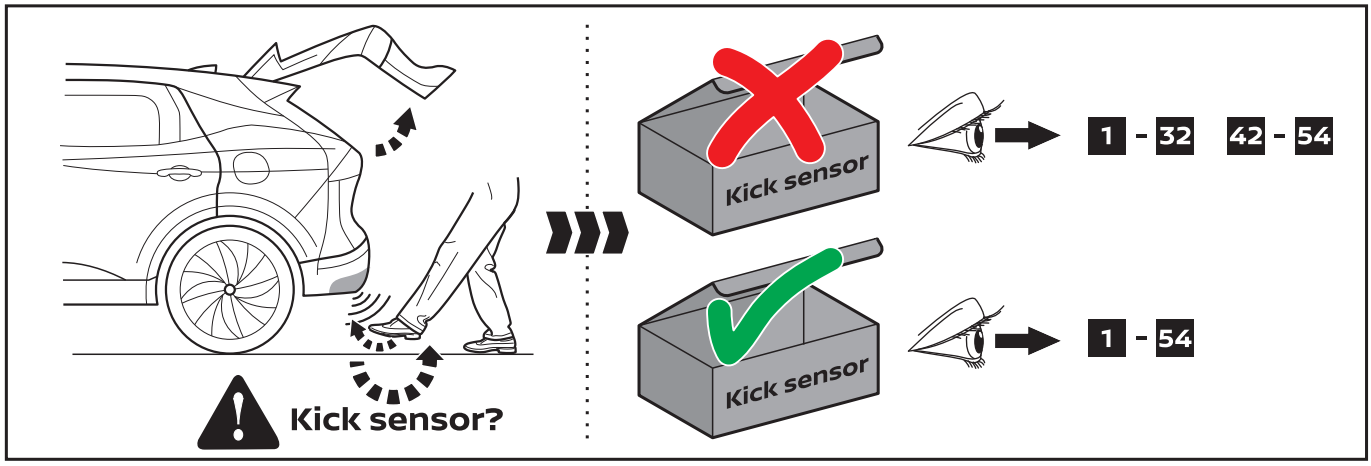

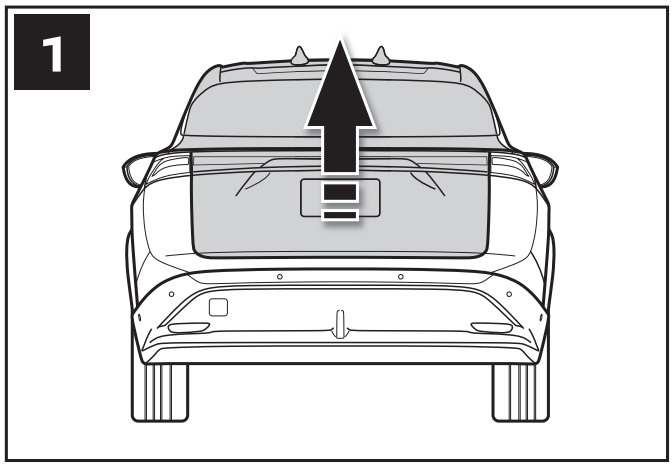

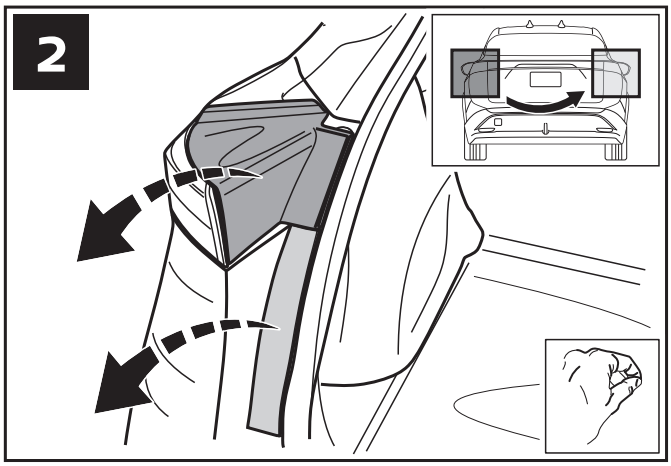

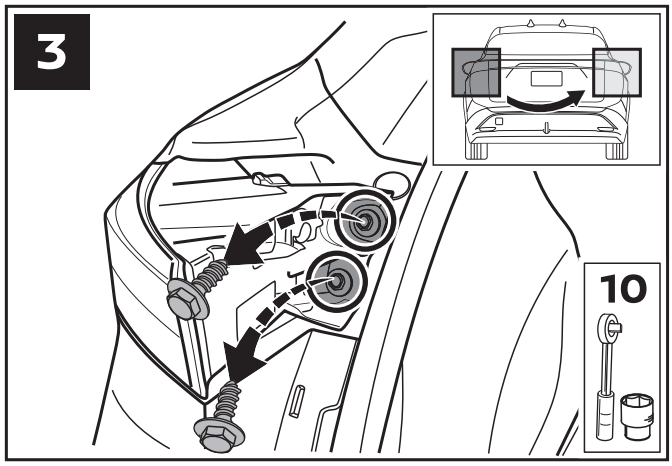

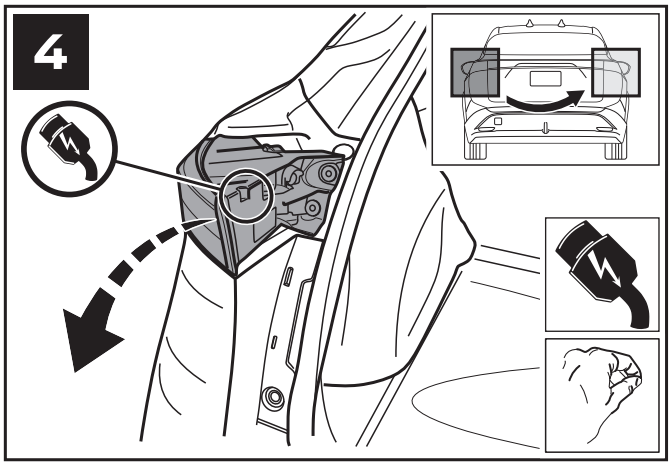

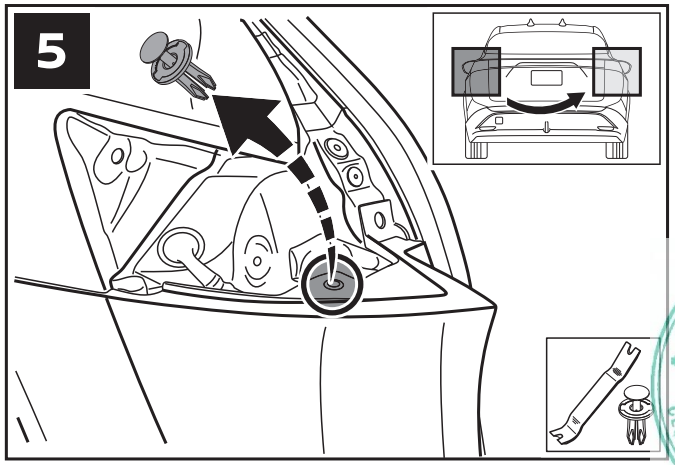

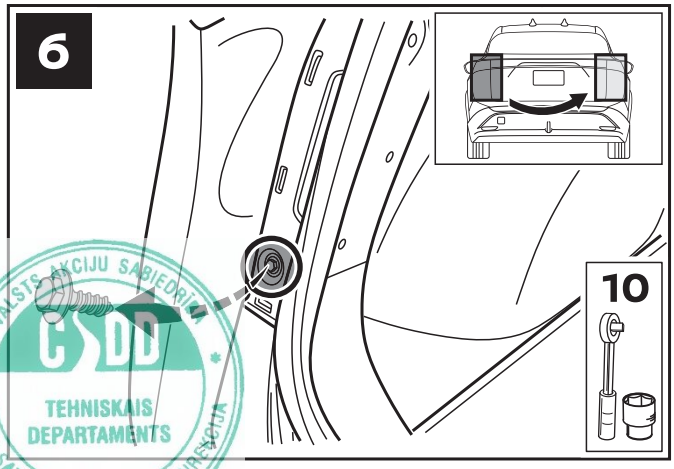

VAS TS ĀKCIJU SABIEDRĪBA
CSDD
TEHNISKAIS DEPARTAMENTS
CEĻU SATIKSMES DROŠĪBAS DIREKCIJA

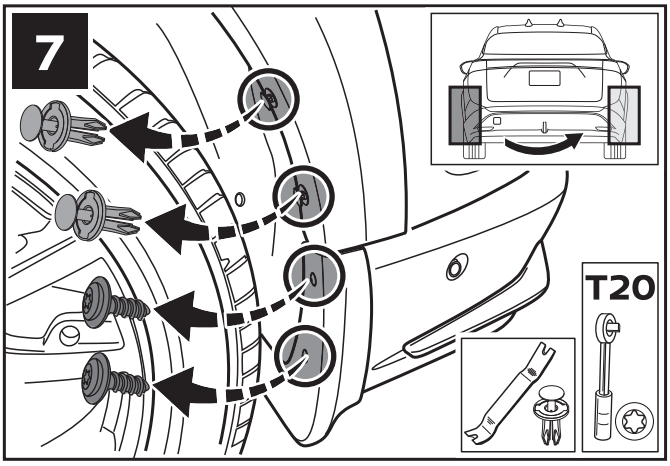

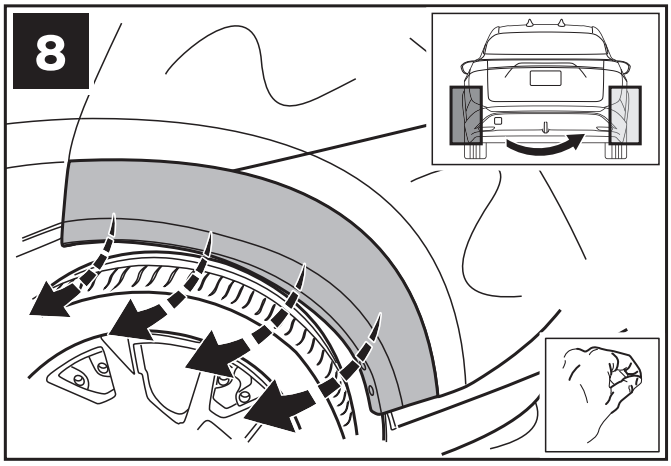

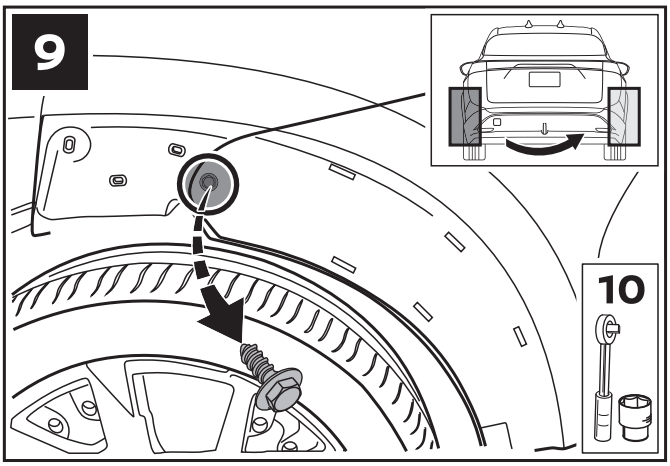

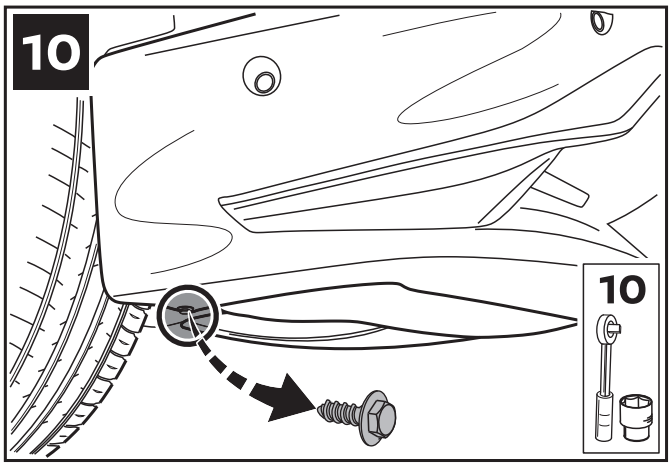

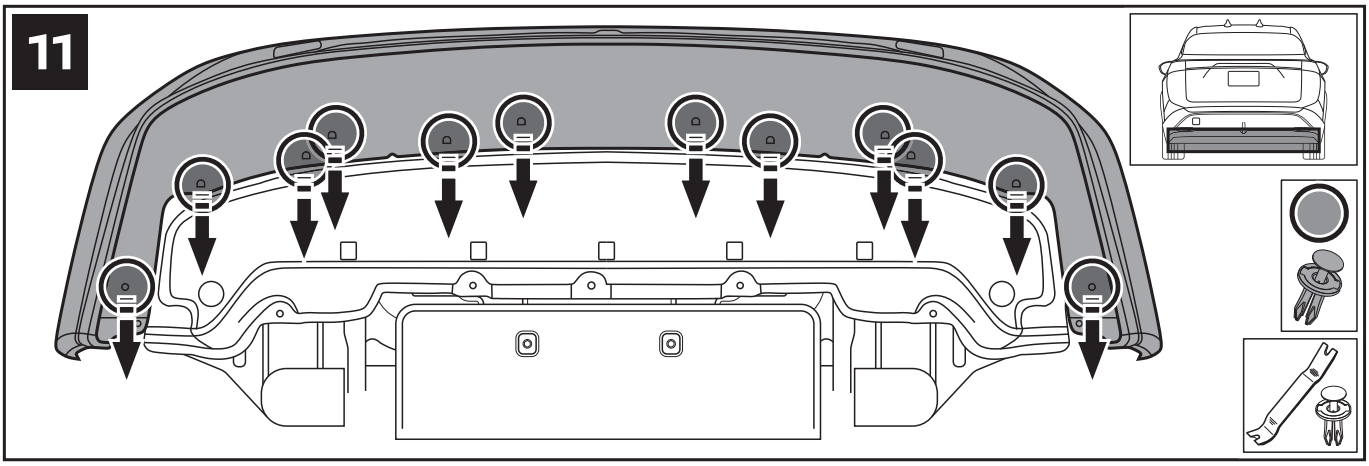

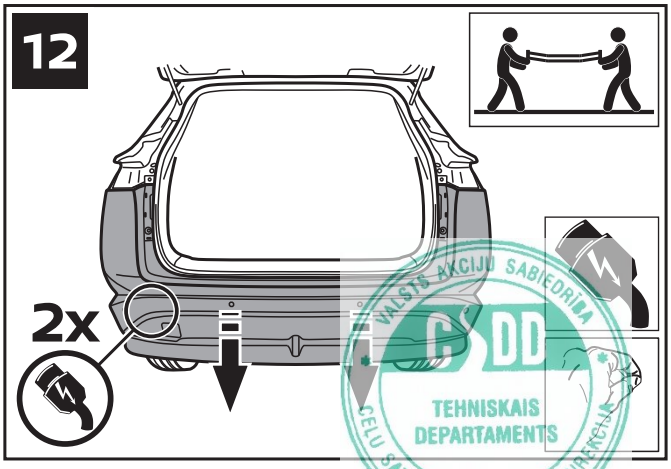

VALSTS AKCIJU SABIEDRĪBA
CSDD
TEHNISKAIS DEPARTAMENTS
CEĻU SATIKSMES DROŠĪBAS DIREKCIJA

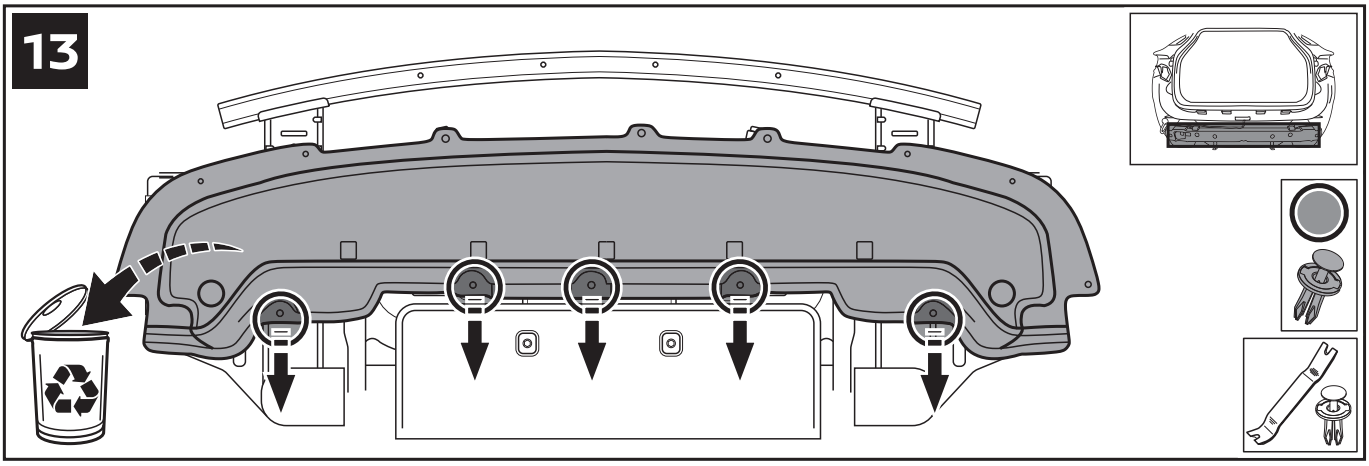

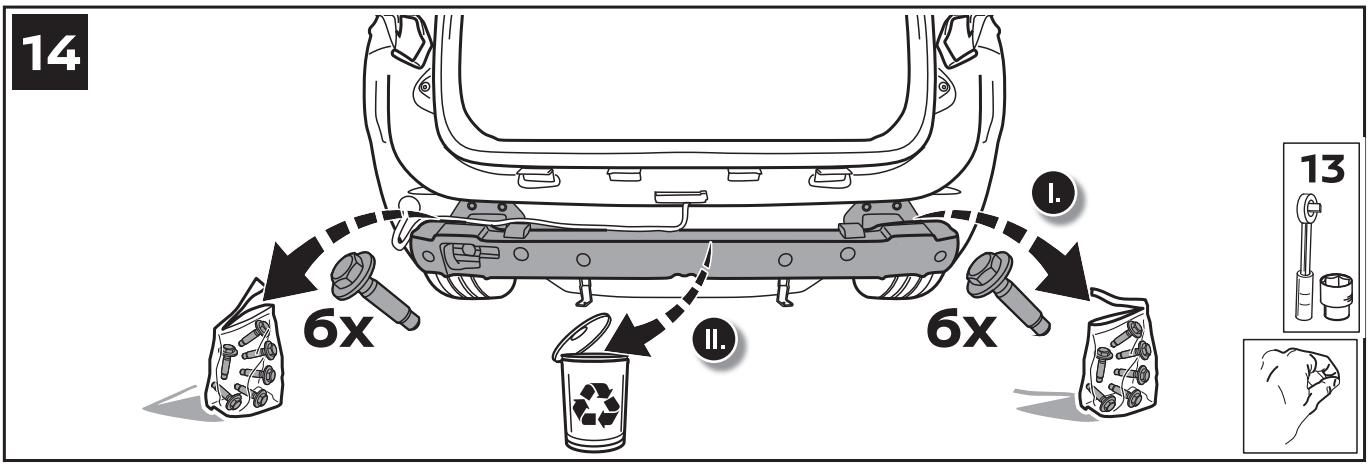

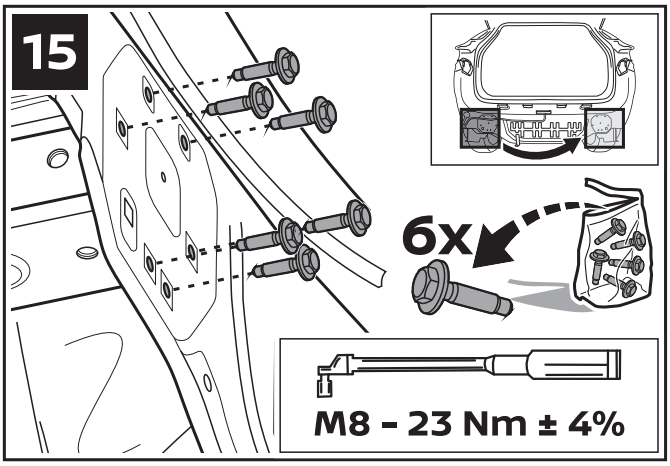

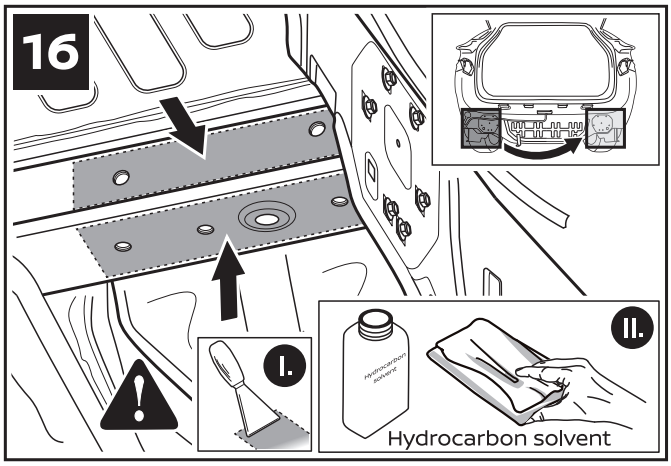

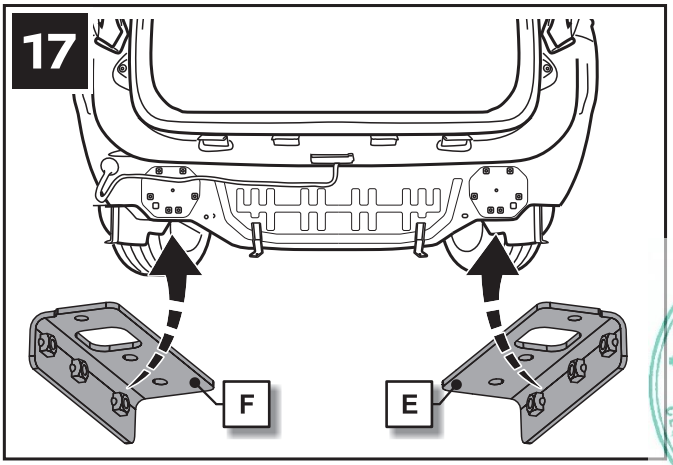

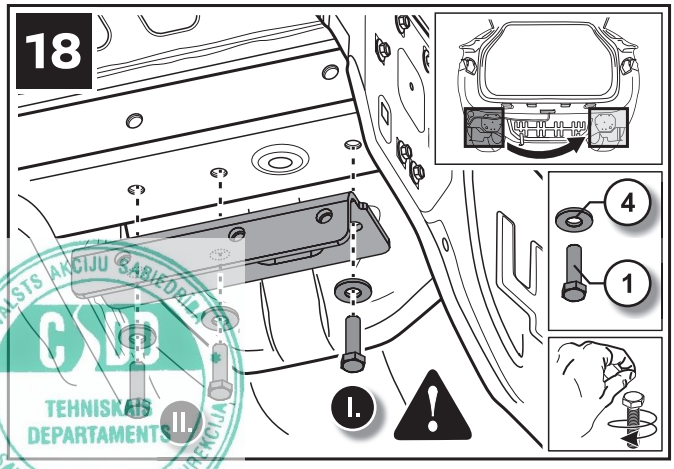

VAS TS AKCIJU SABIEDRĪBA
CSDD
TEHNISKAIS DEPARTAMENTS
CEĻU SATIKSMES DROŠĪBAS DIREKCIJA

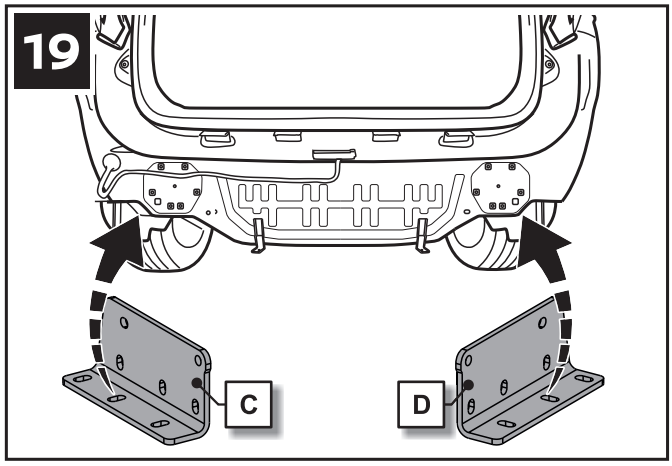

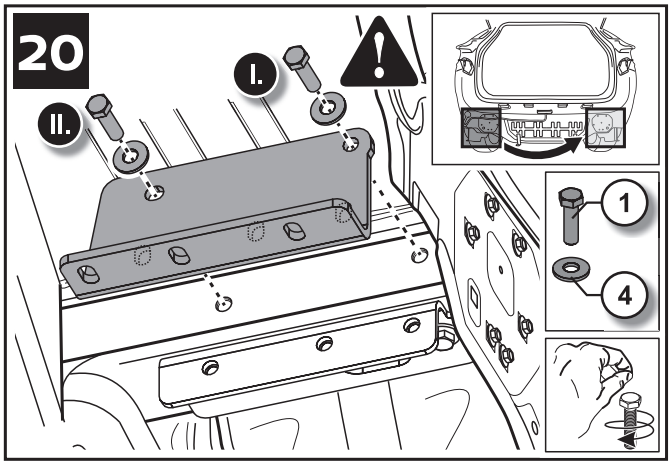

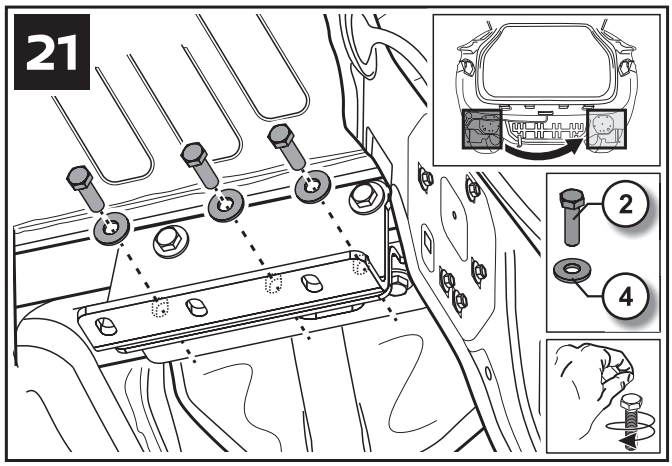

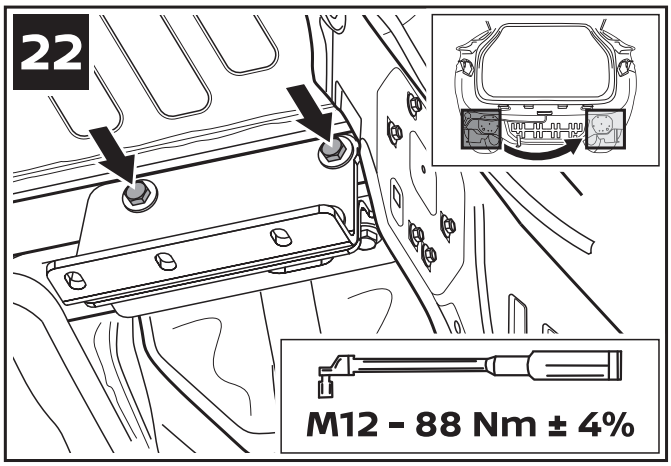

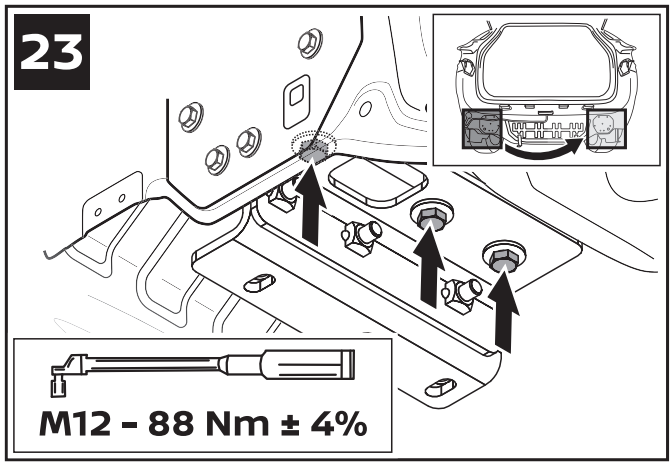

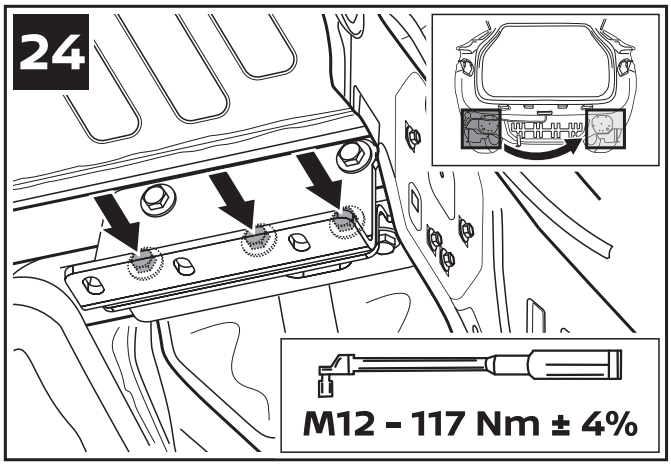

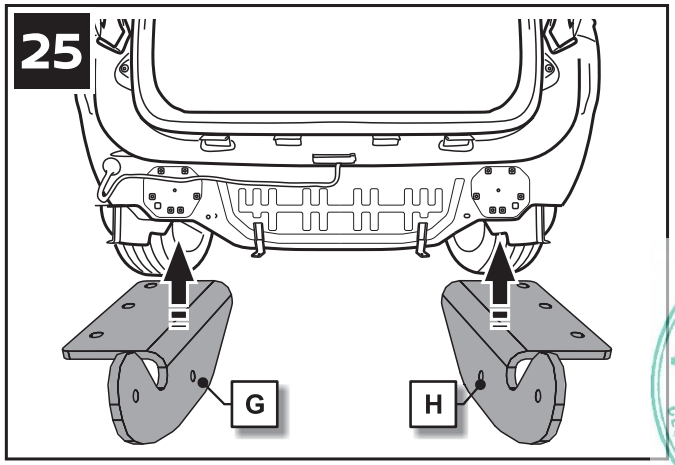

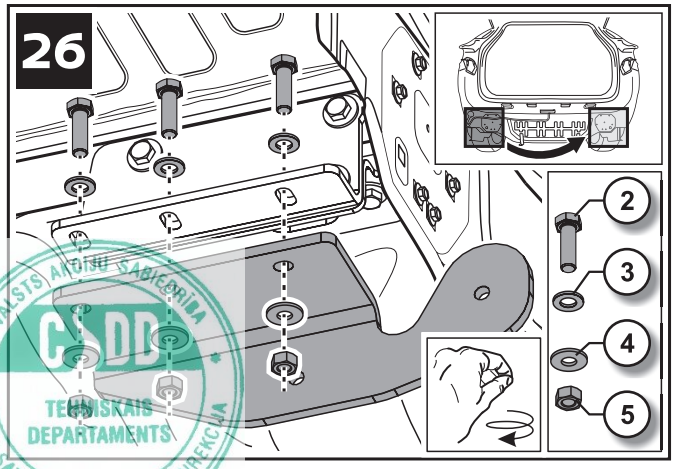

VALSTS AKCIJU SABIEDRĪBA
CSDD
TEHNISKAIS DEPARTAMENTS
CEĻU SATIKSMES DROŠĪBAS DIREKCIJA

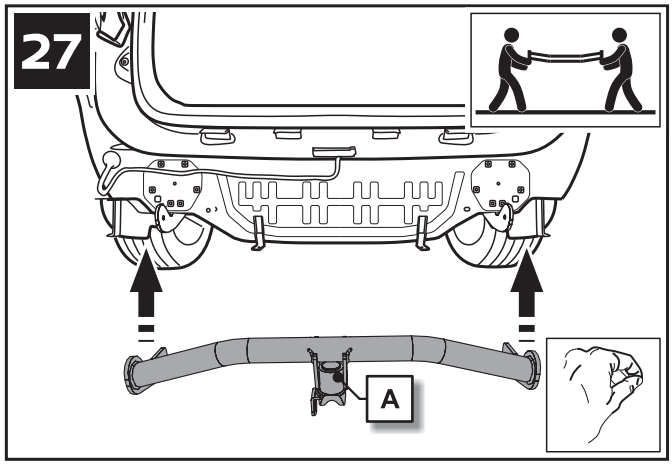

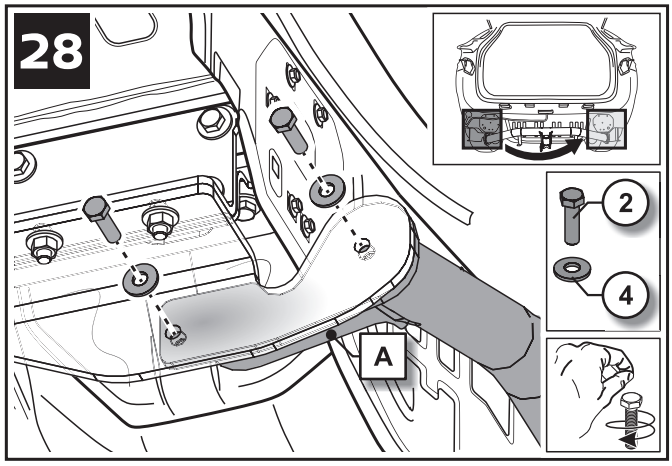

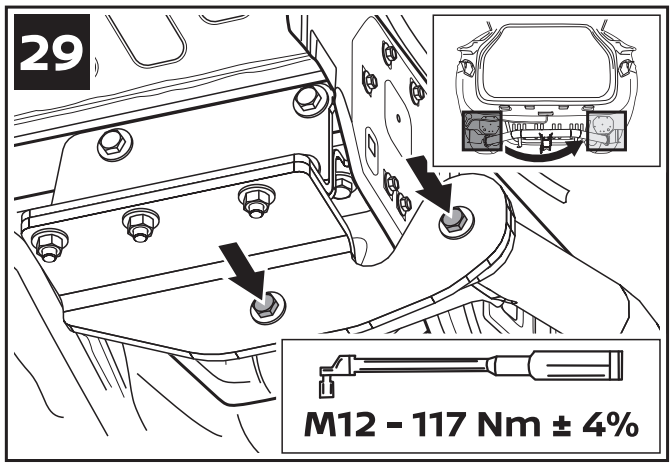

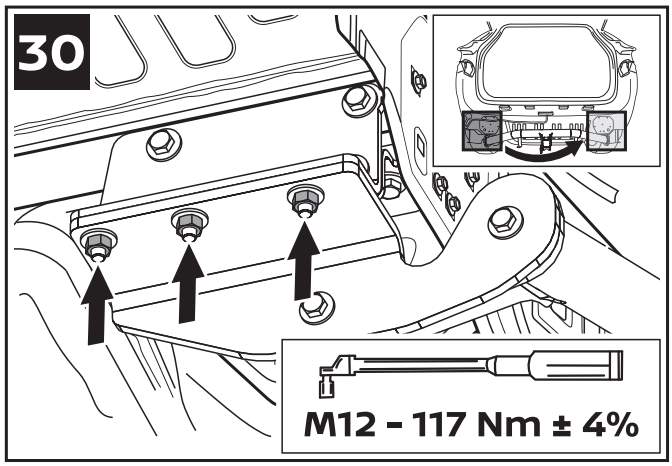

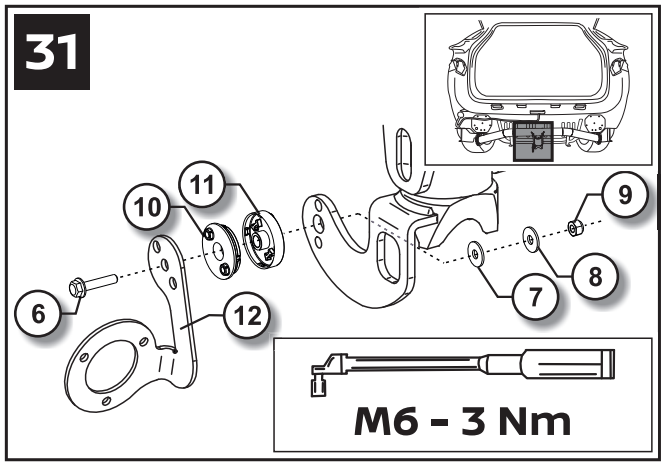

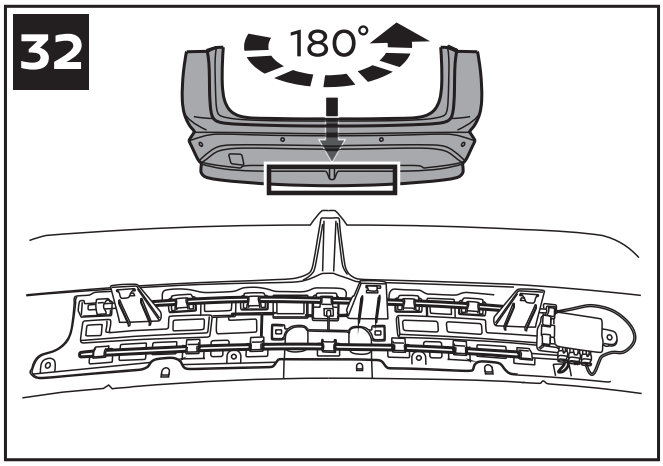

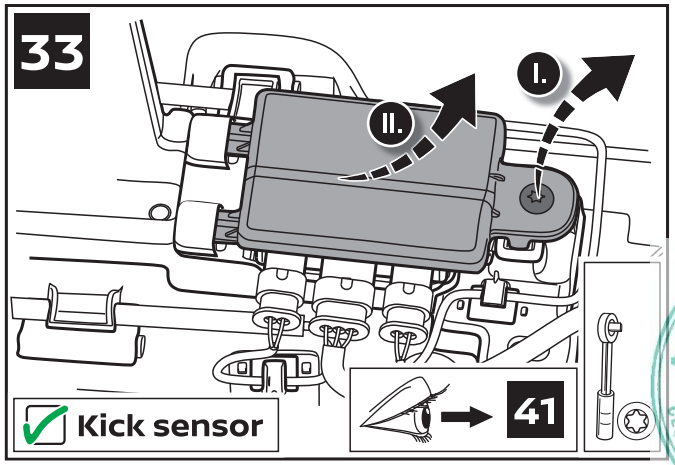

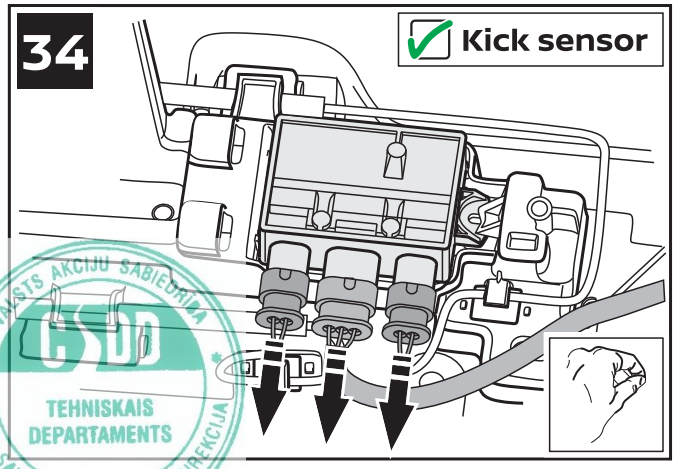

VALSTS AKCIJU SABIEDRĪBA
CSDD
TEHNISKAIS DEPARTAMENTS
CEĻU SATIKSMES DROŠĪBAS DIREKCIJA

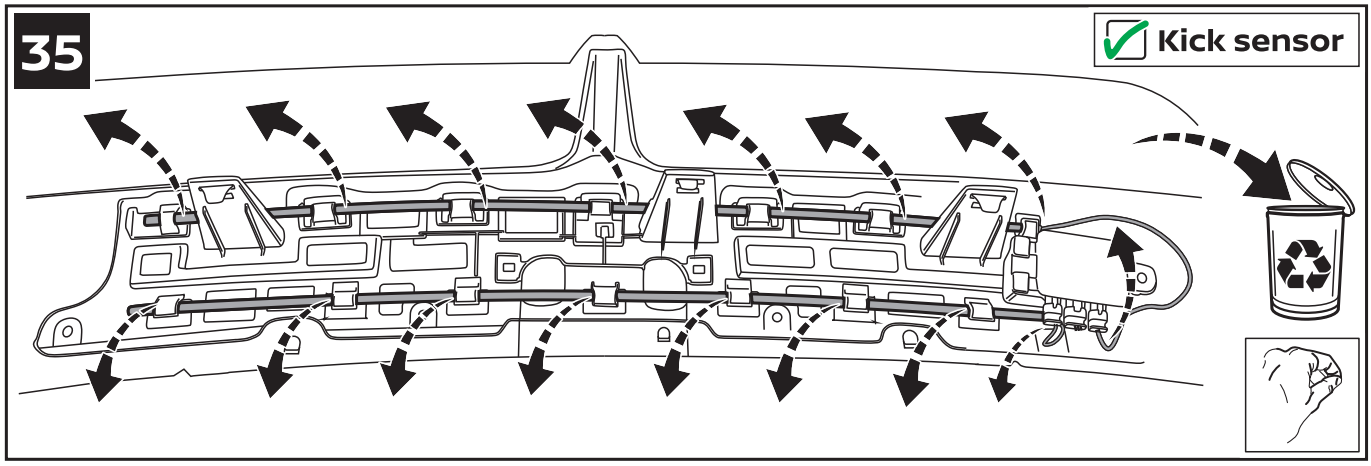

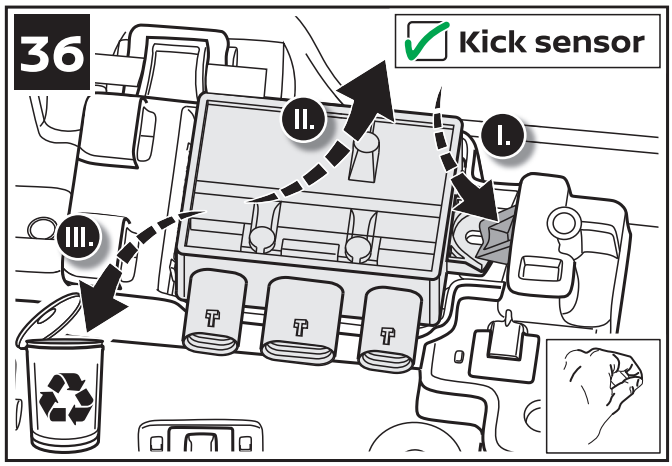

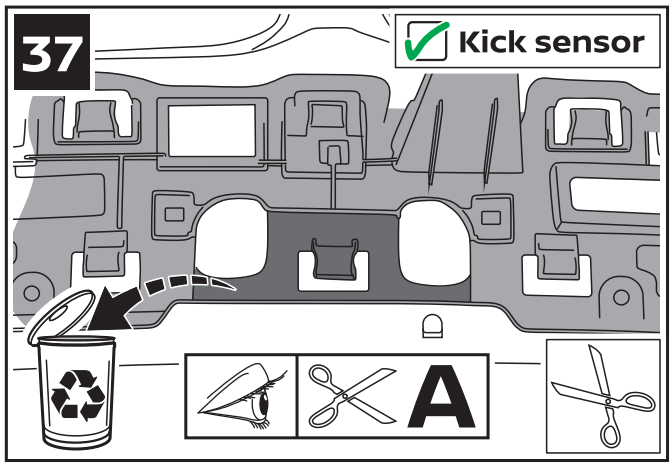

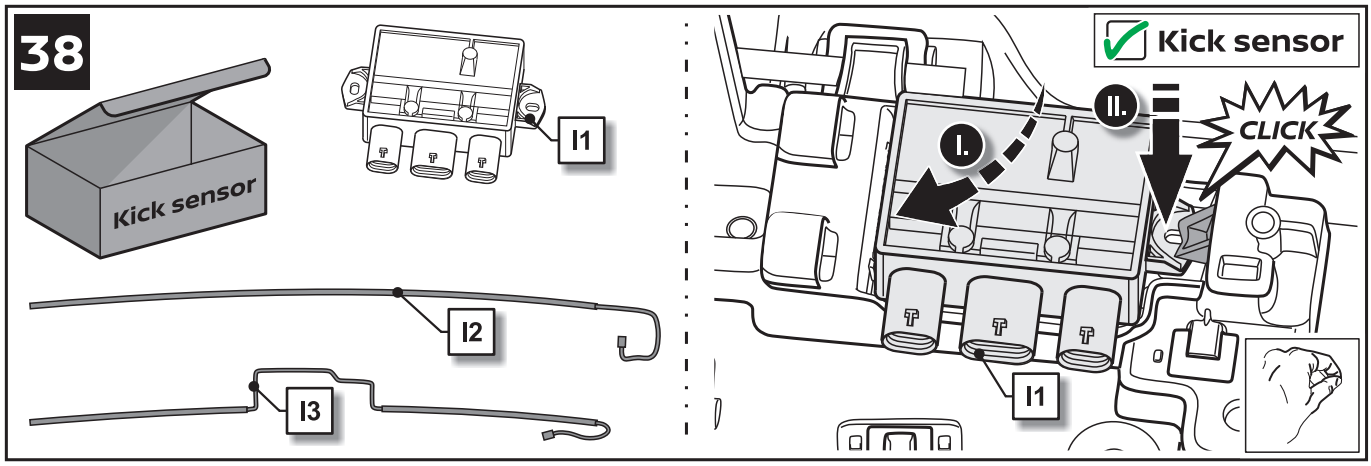

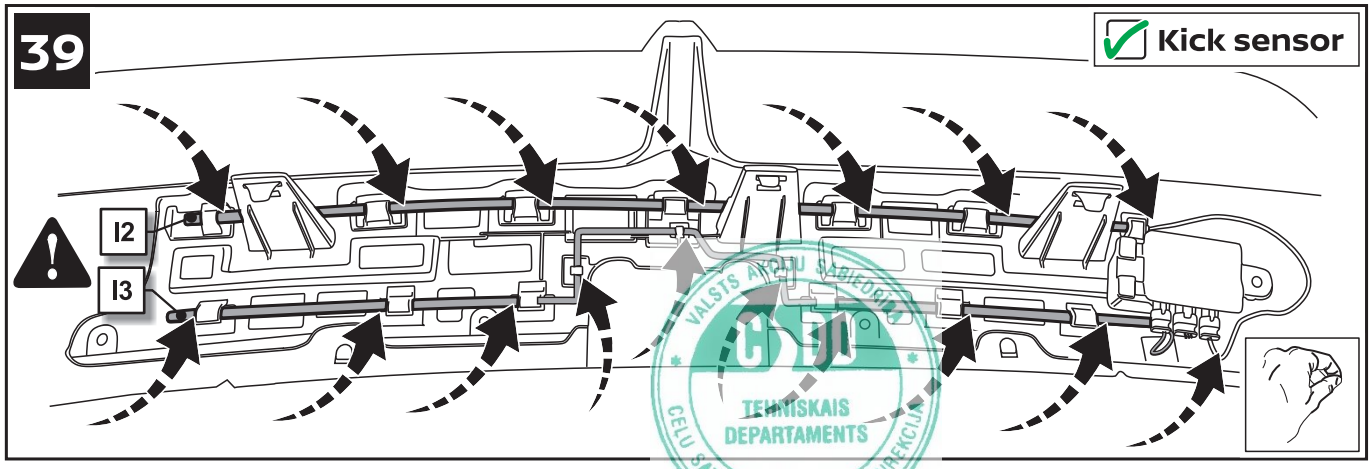

VALSTS AKCIJU SABIEDRĪBA
CTA
TEHNISKAIS DEPARTAMENTS
CEĻU SATIKSMES DROŠĪBAS DIREKCIJA

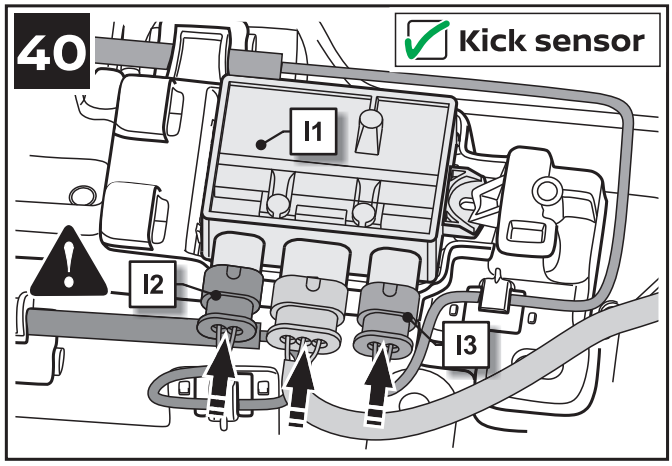

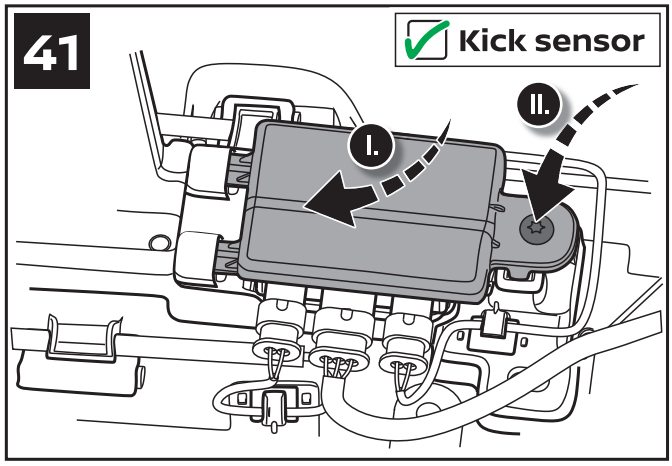

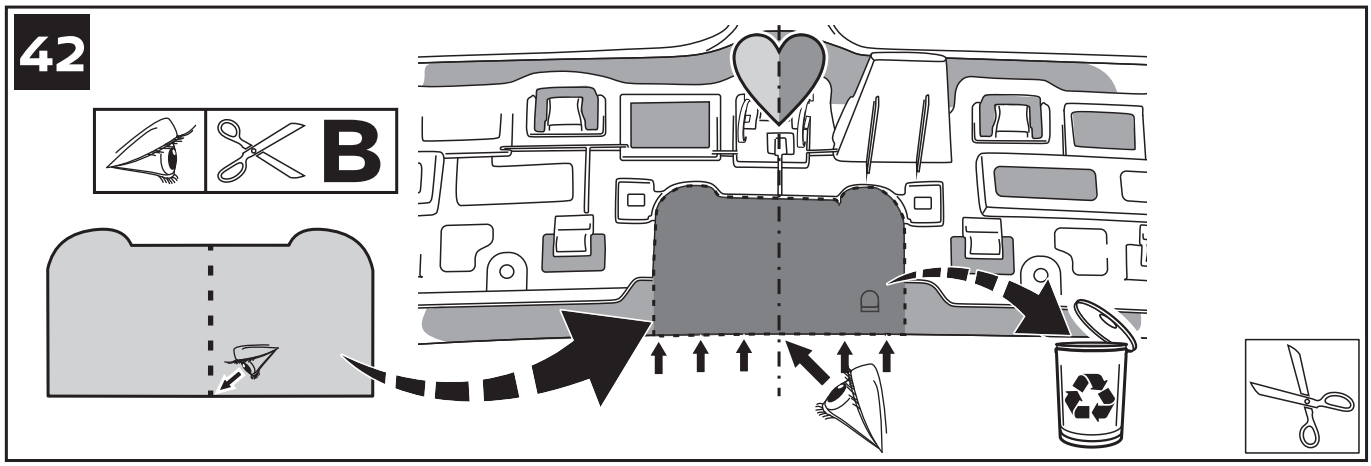

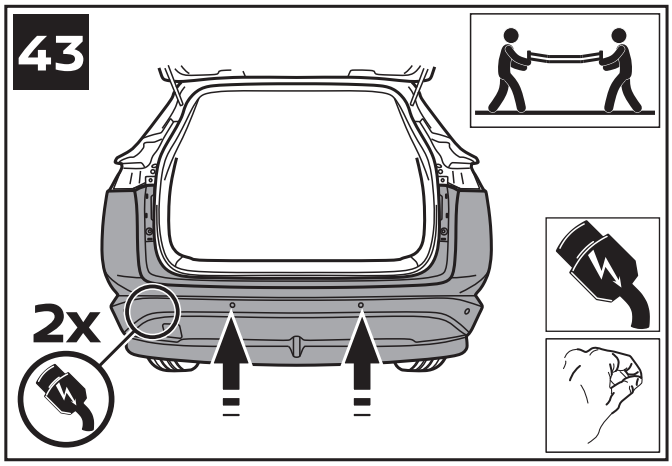

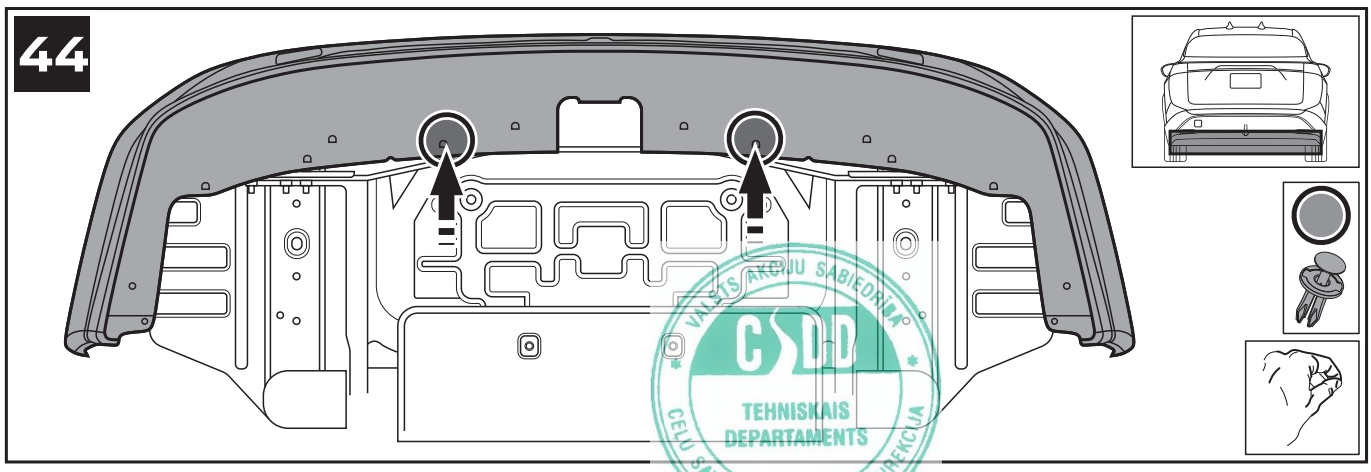

VALSTS AKCIJU SABIEDRĪBA CSDD TEHNISKAIS DEPARTAMENTS CEĻU SATIKSMES DROŠĪBAS DIREKCIJA

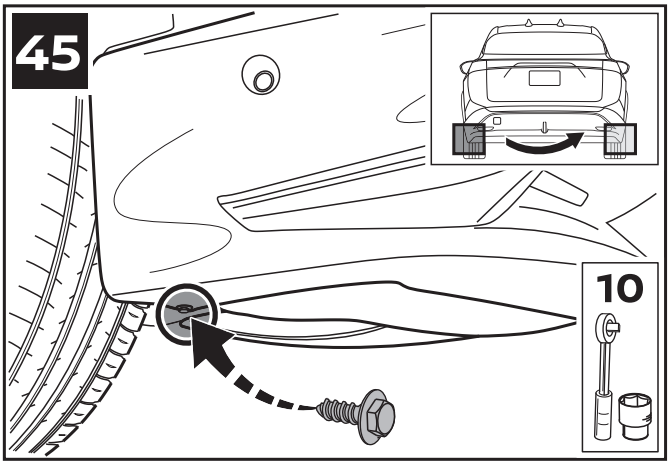

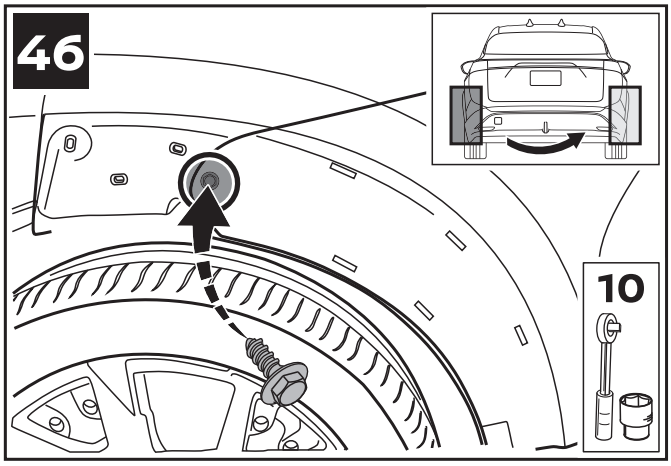

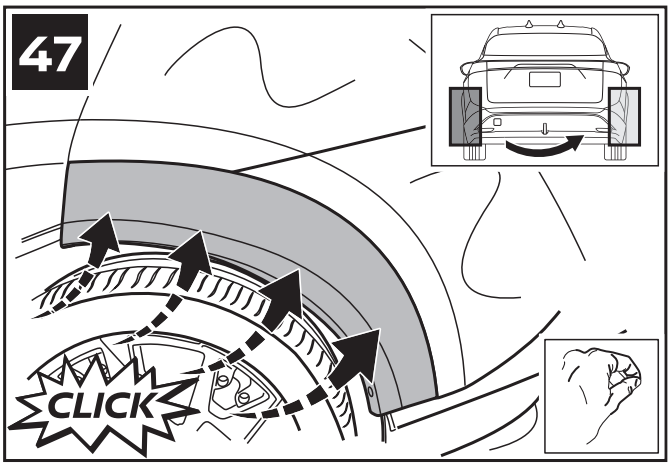

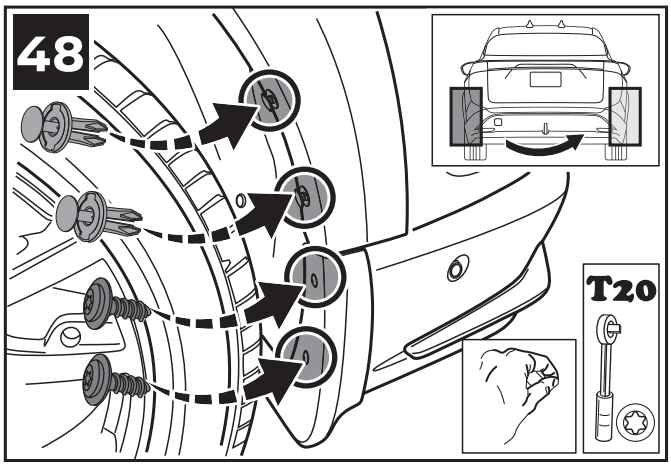

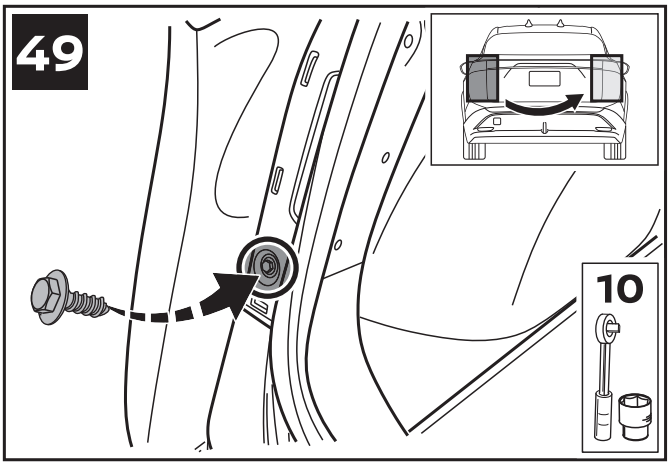

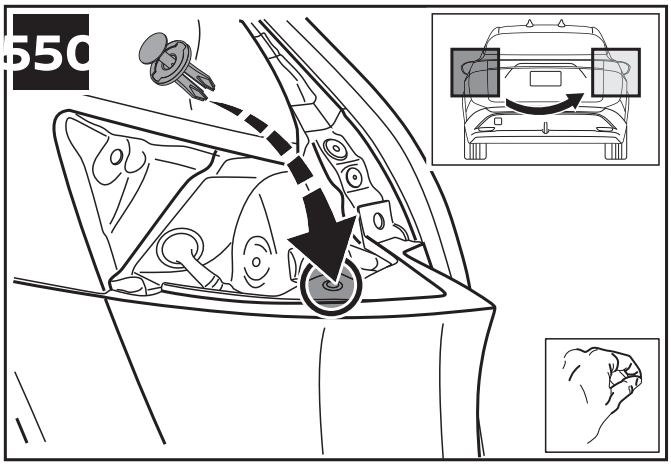

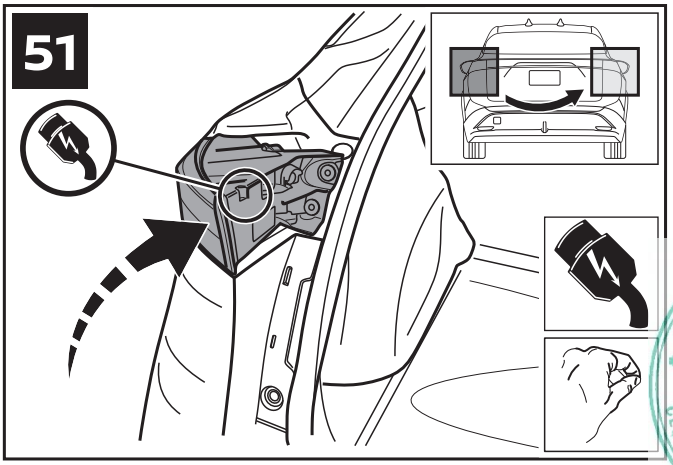

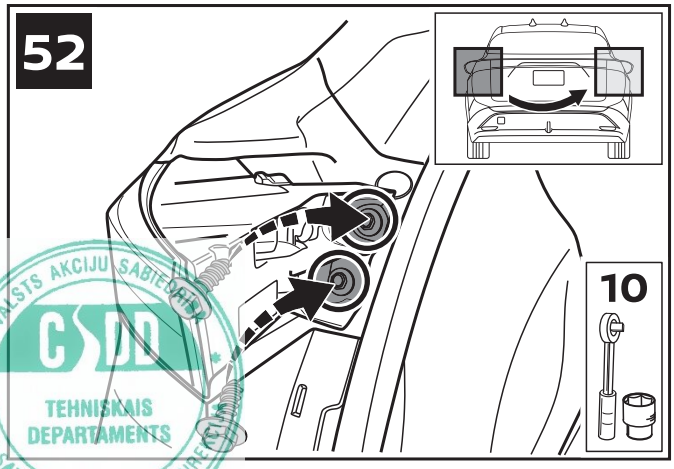

VALSTS AKCIJU SABIEDRĪBA
CSDD
TEHNISKAIS DEPARTAMENTS
CEĻU SATIKSMES DROŠĪBAS DIREKCIJA

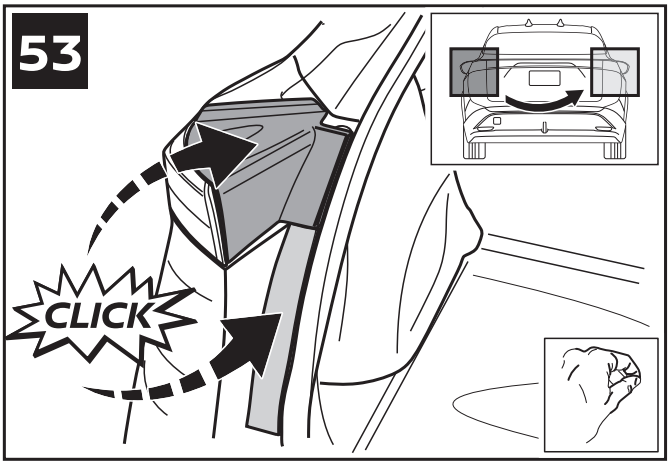

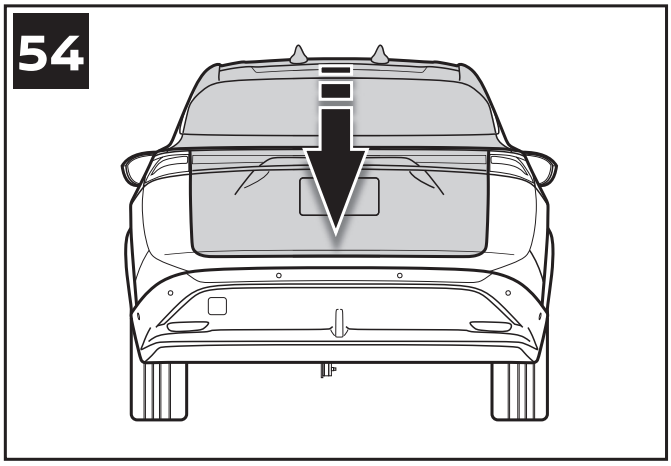

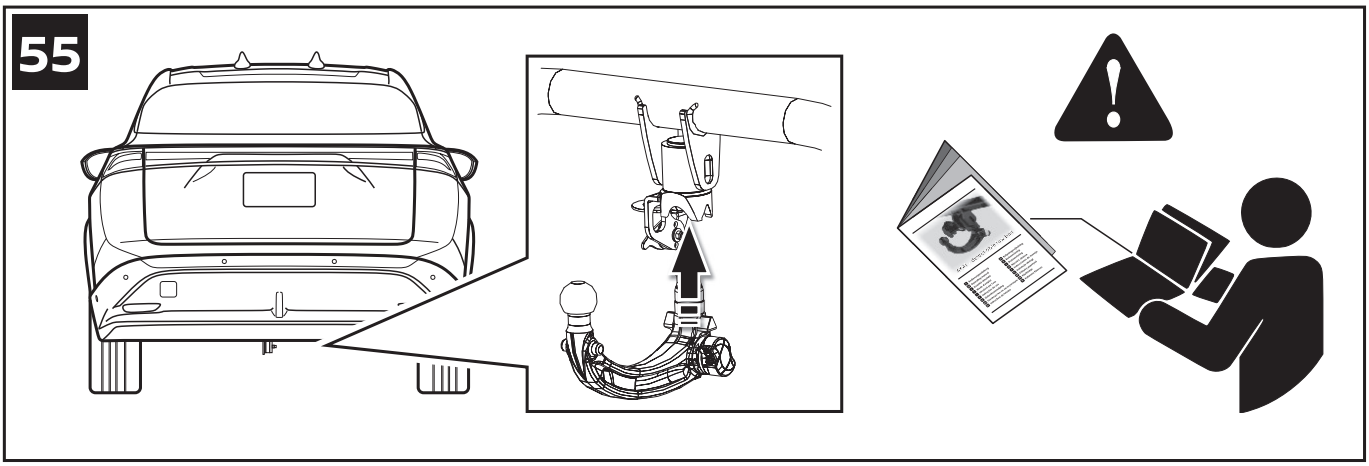

VALSTS AKCIJU SABIEDRĪBA
CSDD
TEHNISKAIS DEPARTAMENTS
CEĻU SATIKSMES DROŠĪBAS DIREKCIJA

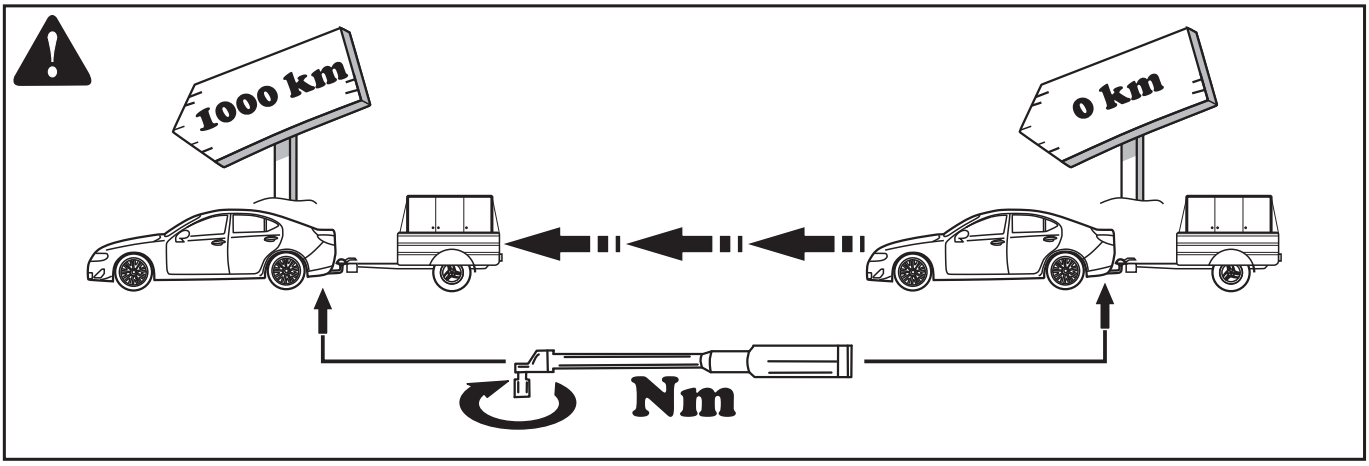

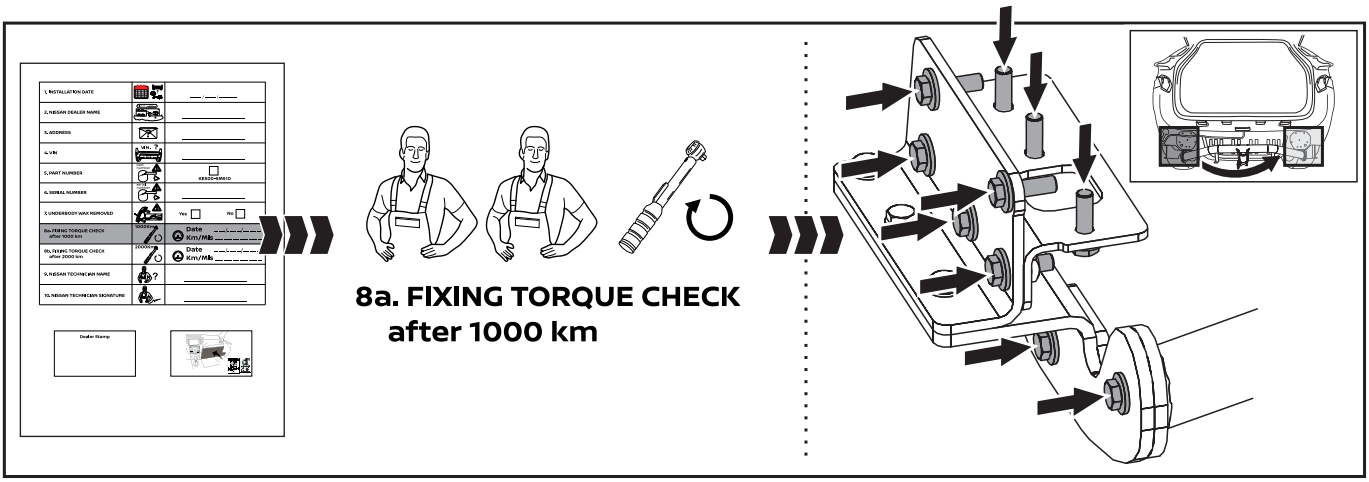

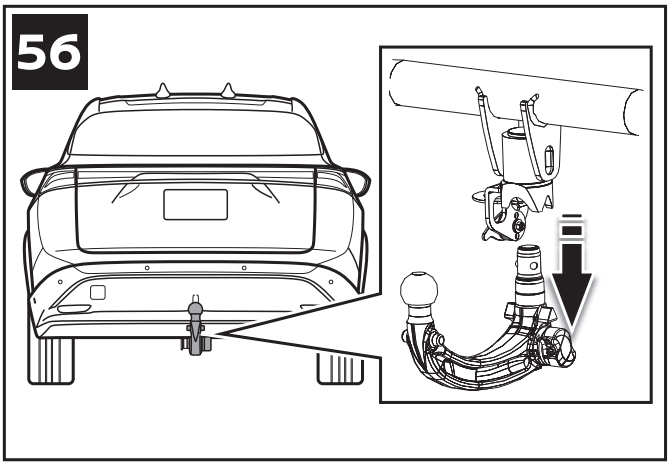

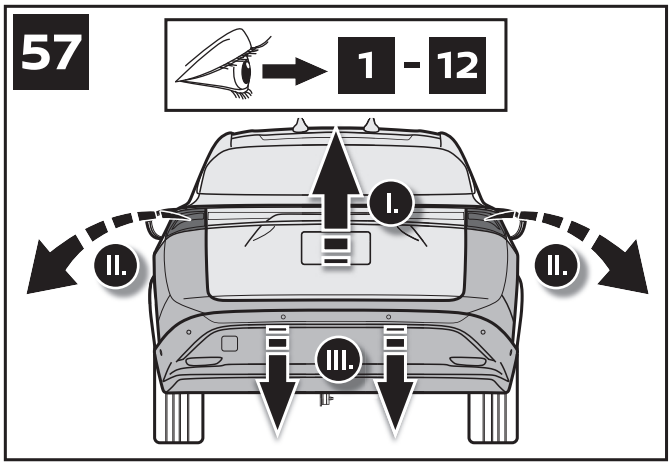

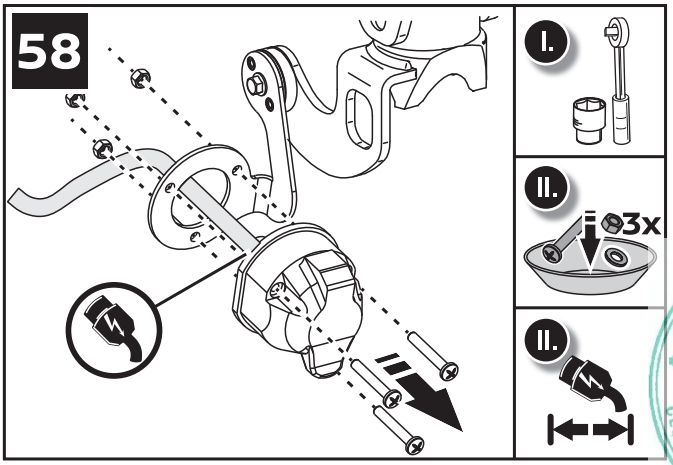

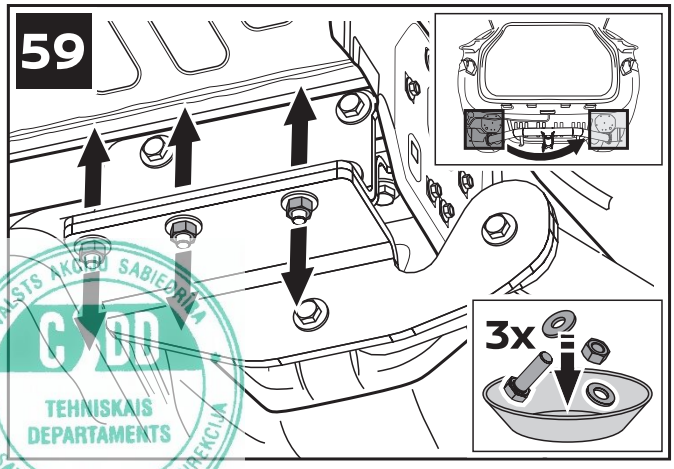

VALSTS AKCIJU SABIEDRĪBA
CFLD
TEHNISKAIS DEPARTAMENTS
CEĻU SATIKSMES DROŠĪBAS DIREKCIJA

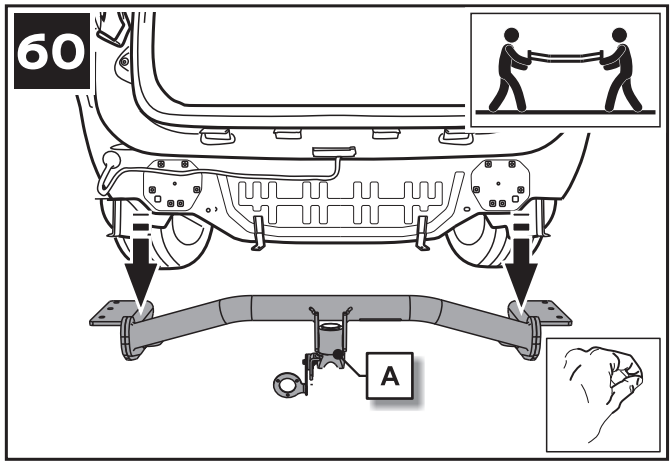

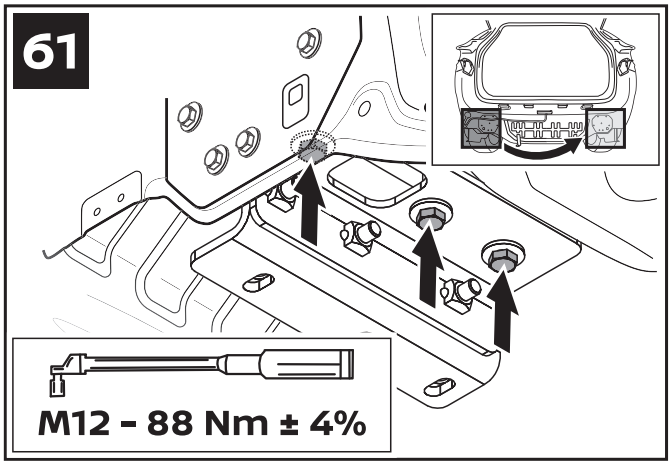

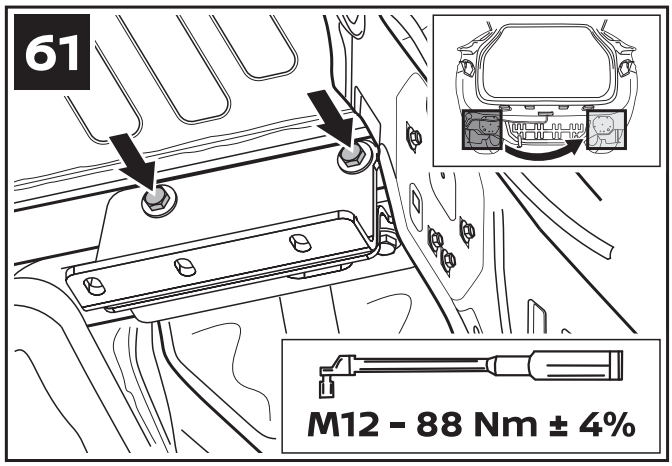

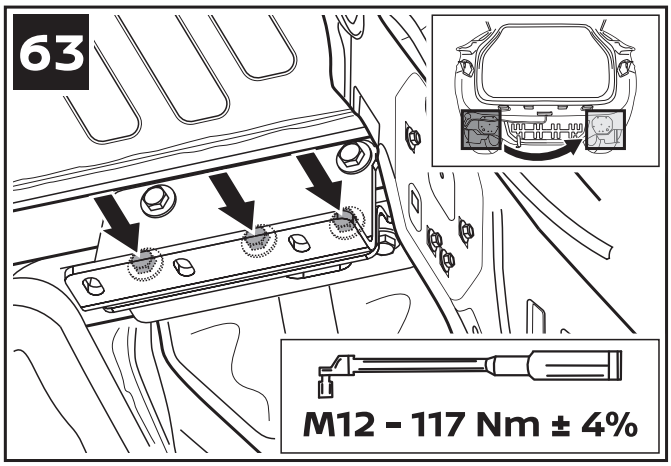

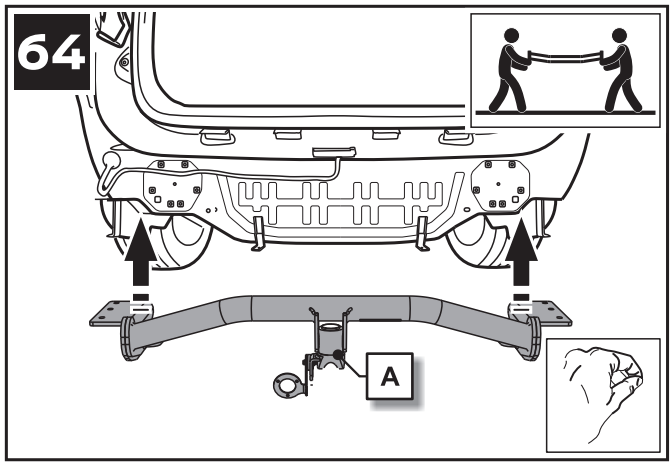

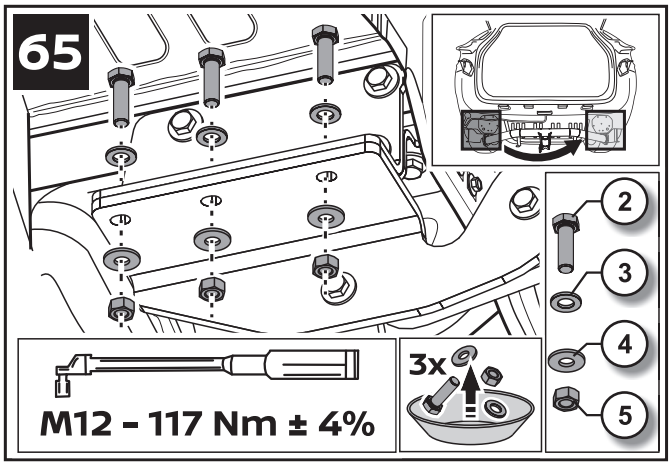

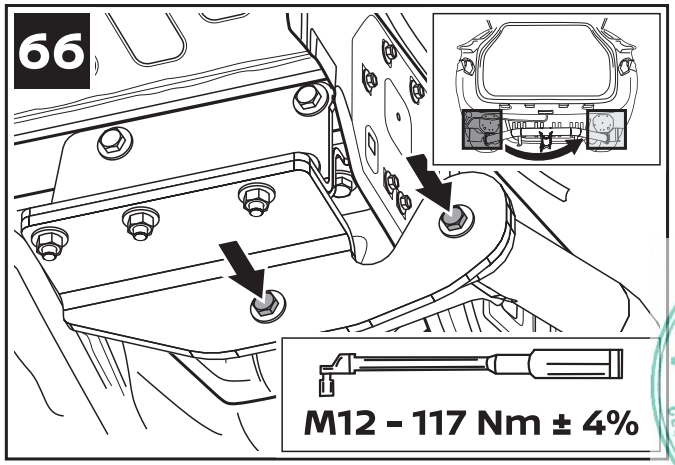

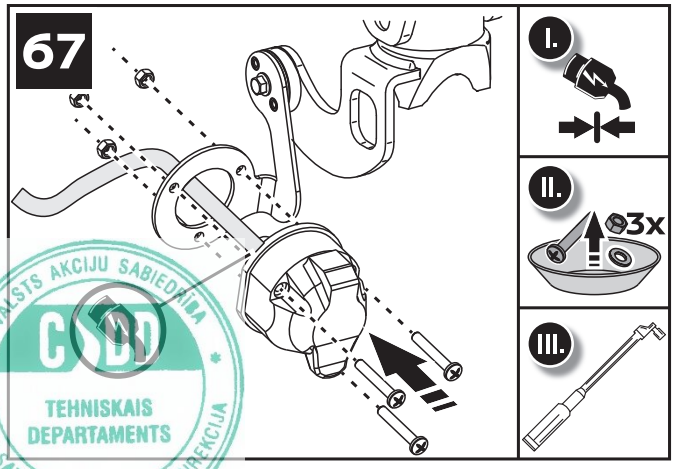

VAS STS AKCIJU SABIEDRĪBA
CSDD
TEHNISKAIS DEPARTAMENTS
CEĻU SATIKSMES DROŠĪBAS DIREKCIJA

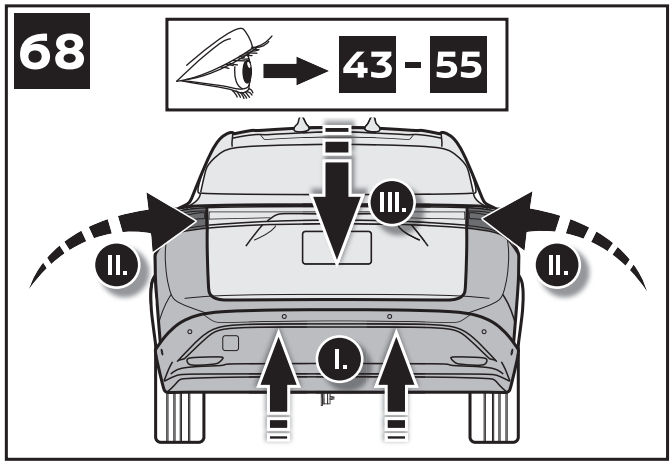

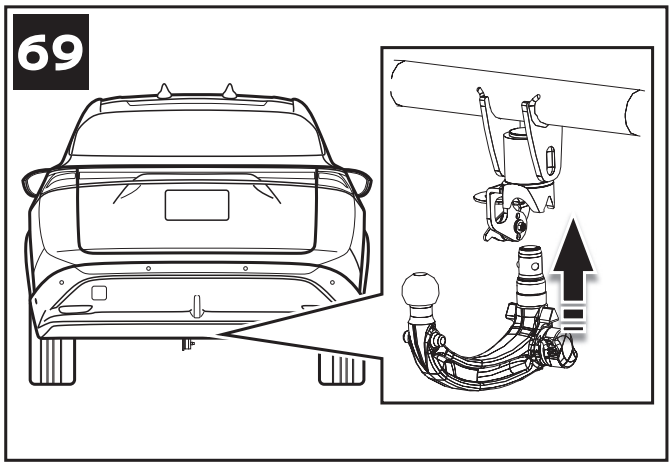

VALSTS AKCIJU SABIEDRĪBA
CSDD
TEHNISKAIS DEPARTAMENTS
CEĻU SATIKSMES DROŠĪBAS DIREKCIJA

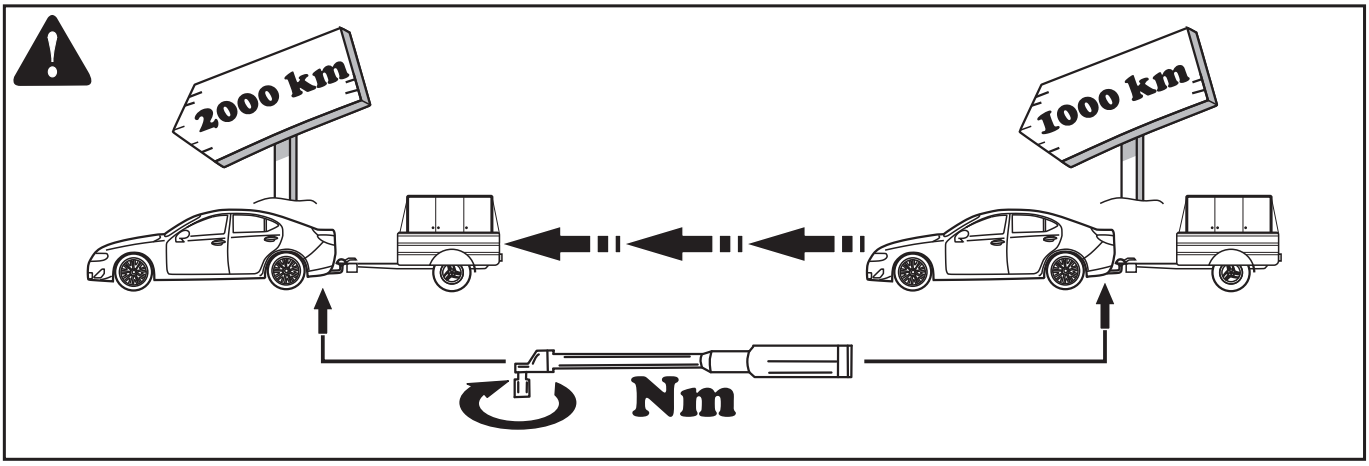

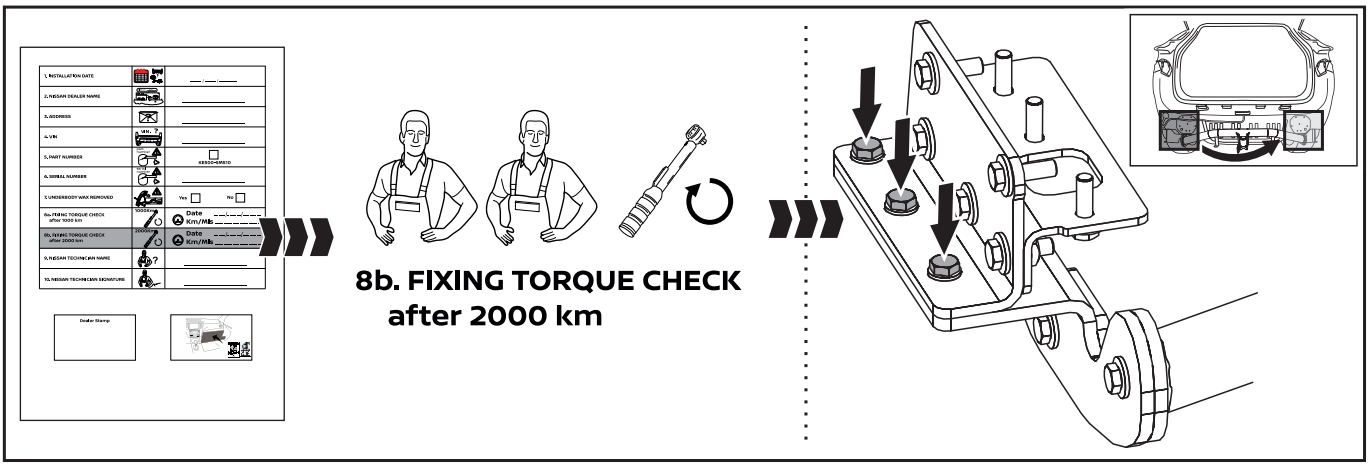

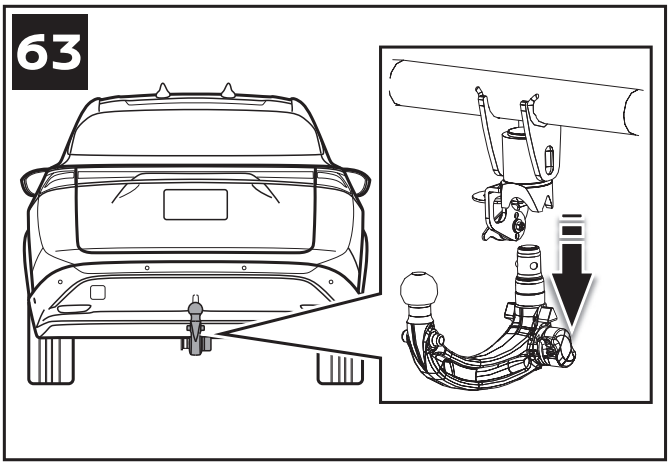

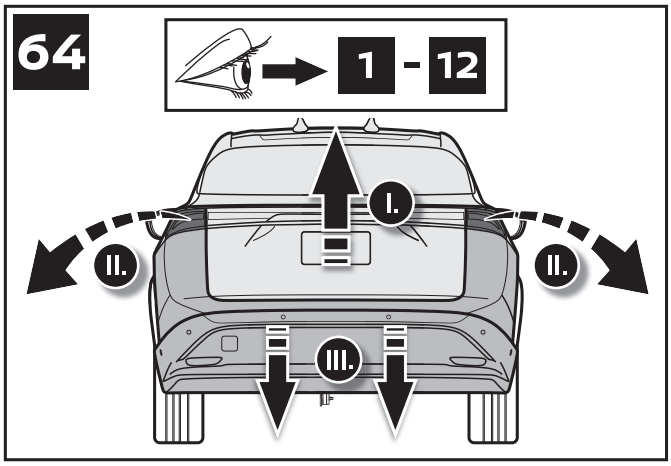

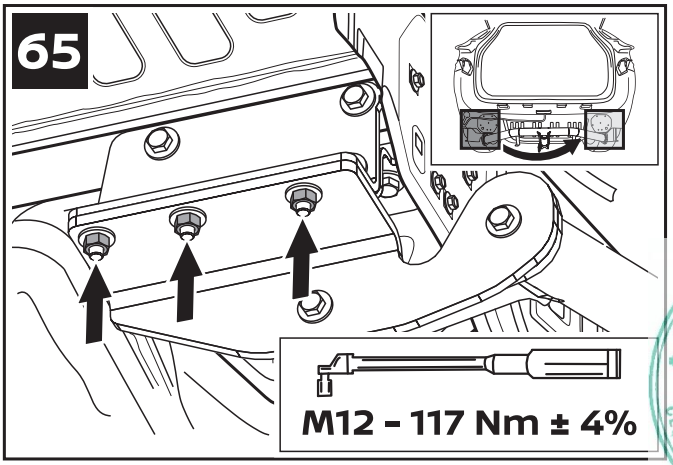

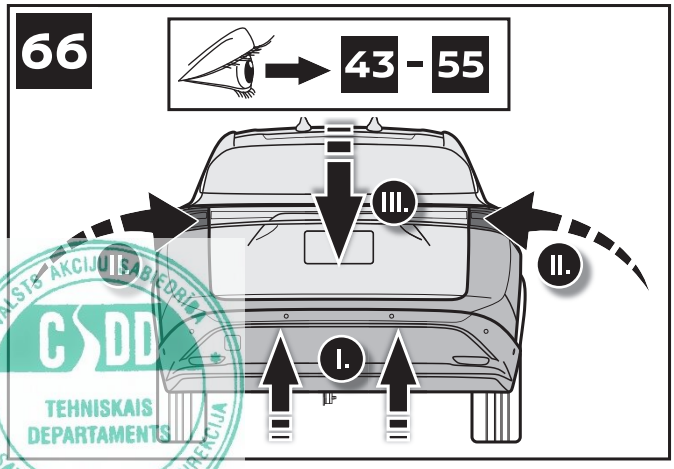

VAS.TS AKCIJU SABIEDRĪBA
CSDD
TEHNISKAIS DEPARTAMENTS
CEĻU SATIKSMES DROŠĪBAS DIREKCIJA

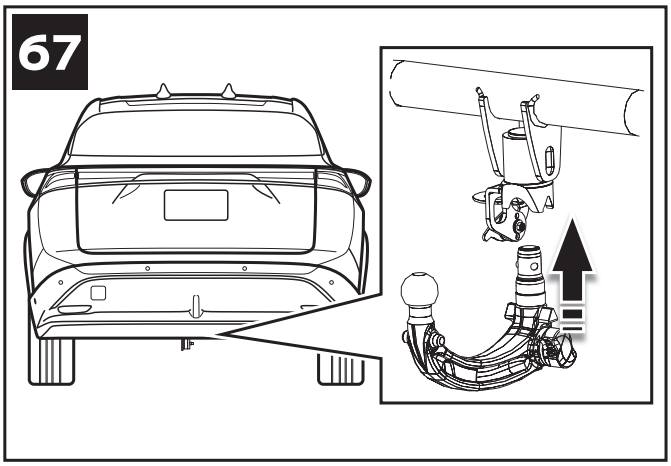

VALSTS AKCIJU SABIEDRĪBA
CSDD
TEHNISKAIS DEPARTAMENTS
CEĻU SATIKSMES DROŠĪBAS DIREKCIJA

GB - QUALITY CERTIFICATE

I hereby guarantee our customer that the part below has been installed correctly according to the installation manual.

AR - شهادة جودة

أضمن لعميلنا، بموجب هذا المستند، أنه قد تم
تثبيت الجزء أدناه بشكل سليم وفقًا

BG - СЕРТИФИКАТ ЗА КАЧЕСТВО

С настоящия документ гарантираме на нашите клиенти, че частта описана по-долу е монтирана правилно, в съответствие с ръководството за монтаж.

HR - POTVRDA O KVALITETI

Ovim putem jamčim našem kupcu da je ugradnja niže navedenog djela izvršena na ispravan način prema uputama iz instalacijskog priručnika.

CZ - OSVĚDČENÍ JAKOSTI

Tímto svému zákazníkovi zaručuji, že níže uvedená součást byla nainstalována správně podle návodu k instalaci.

DK - KVALITETSCERTIFIKAT

Jeg bekræfter hermed over for vores kunde, at nedennævnte del er korrekt installeret i henhold til vejledningen.

FI - LAATUTODISTUS

Takaan täten asiakkaallemme, että alla oleva osa on asennettu oikein asennusohjeen mukaan.

GR - ΠΙΣΤΟΠΟΙΗΤΙΚΟ ΠΟΙΟΤΗΤΑ

Με το παρόν παρέχεται η εγγύηση στον πελάτη ότι η εγκατάσταση του πιο κάτω εξαρτήματος έχει πραγματοποιηθεί σωστά σύμφωνα με το εγχειρίδιο εγκατάστασης.

SI - POTRDILO O KAKOVOS

S tem zagotavljam našemu kupcu, da smo namestili spodaj navedeni del pravilno in po navodilih.

TR - KALİTE SERTİFİKASI

İşbu belge ile müşterimize aşağıdaki parçanın, kurulum kılavuzuna uygun olarak takıldığının garantisini veriyorum.

DE - QUALITÄTSBESCHEINIGUNG

Ich garantiere hiermit unserem Kunden, dass das nachstehende Teilkorrekt gemäß dem Installationshandbuch installiert wurde.

NL - KWALITEITSCERTIFICAAT

Ik garandeer onze klant hierbij dat het onderstaande onderdeel correctis gemonteerd conform de montagehandleiding.

T - CERTIFICATO DI QUALIT

Con il presente si garantisce al cliente che il componente qui indicatoè stato installato correttamente secondo il manuale di installazione.

HU - MINŐSÉGI TANÚSÍTVÁNY

Ezúton igazolom a felhasználó számára, hogy az alábbiakban felsorolt alkatrész megfelelően, a beszerelési útmutatóban leírtak szerint került beszerelésre.

IL - אישור איכות

הריני לאשר בזאת ללקוח שהחלק שלהלן
הותקן נכון בהתאם למד

IS - GÆÐAVOTTORÐ

Ég ábyrgist hér með viðskiptavini okkar að hluturinn hér að neðan hefur verið rétt settur í samkvæmt uppsetningarhandbók.

NO - KVALITETSGARANTI

Jeg garanterer herved vår kunde at delen nedenfor er montert korrekt i henhold til monteringsanvisningen.

PL - ŚWIADECTWO JAKOŚCI

Niniejszym zaświadczam, że część wymieniona poniżej została zainstalowana prawidłowo i zgodnie z instrukcją instalacji.

PT - CERTIFICADO DE QUALIDADE

Garantimos ao nosso cliente que a seguinte peça foi instalada correctamente de acordo com o manual de instalação.

RO - CERTIFICAT DE CALITATE

Prin prezentul garantăm clienților noștri că piesa de mai jos a fost montată în mod corect, în conformitate cu manualul de instalare.

SK - CERTIFIKÁT KVALITY

Týmto zaručujeme nášmu zákazníkovi, že nižšie uvedené diely sa nainštalovali správne v súlade s inštalačnou príručkou.

SE - KVALITETSCERTIFIKAT

Härmed garanterar jag kunden att nedanstående del har installerats korrekt i enlighet med installationsmanualen.

UA - СЕРТИФІКАТ ЯКОСТІ

Сертифікат гарантує нашим покупцям, що вищевказаний компонент було встановлено згідно з вимогами керівництва користувача.

FR - CERTIFICAT DE QUALITÉ

Par la présente, je garantis à notre client que la pièce ci-dessous a étécorrectement installée conformément au manuel d'installation.

ES - CERTIFICADO DE CALIDAD

Por la presente garantizo a nuestro cliente que la pieza abajo mencio-nada ha sido instalada correctamente de conformidad con el manualde instalación.

RU - СВИДЕТЕЛЬСТВО О КАЧЕСТВЕ

Настоящим подтверждается, что установка нижеприведенной детали была произведена корректно и соответствует инструкции по установке.

VALSTS AKCIJU SABIEDRĪBA CSDD TEHNISKAIS DEPARTAMENTS CEĻU SATIKSMES DROŠĪBAS DIREKCIJA

GB - INFORMATION

-Keep a copy of this document at the dealer until 3 years from accessory installation date.
-This document could be requested by Nissan Europe if necessary.

AR - معلومات

– احتفظ بنسخة من هذا المستند لدى الوكيل حتى 3 سنوات من تاريخ تثبيت الملحق
– قد تطلب Nissan Europe هذا المستند حسبما يلزم

BG - ИНФОРМАЦИЯ

-Съхранявайте копие на този документ при представителя си в продължение на 3 години след датата на монтиране на аксесоара.
-В случай на необходимост този документ може да бъде изискан от Nissan Europe.

HR - INFORMACIJE

-Čuvajte kopiju ovog dokumenta 3 godine kod Vašeg trgovca, od datuma ugradnje ovog dodatnog dijela.
-Nissan Europe može, prema potrebi, zatražiti ovaj dokument na uvid.

CZ - INFORMACE

-Kopii tohoto dokumentu ponechejte u prodejce po dobu 3 let ode dne, kdy bylo příslušenství nainstalováno.
-V případě potřeby si společnost Nissan Europe může tento dokument vyžádat.

DK - INFORMATION

-En kopi af dette dokument skal opbevares hos forhandleren i 3 år efter tilbehørets monteringsdato.
-Nissan Europe kan anmode om udlevering af dette dokument, hvis det bliver nødvendigt.

FI - TIETOA

-Säilytä kopio tästä asiakirjasta jälleenmyyjällä 3 vuotta lisävarusteen asennuspäivästä.
-Nissan Europe voi pyytää tämän asiakirjan tarvittaessa.

GR - ΠΛΗΡΟΦΟΡΊΕΣ

-Φυλάξτε ένα αντίγραφο αυτού του εγγράφου στον αντιπρόσωπο έως 3 χρόνια από την ημερομηνία εγκατάστασης του εξαρτήματος.
-Το έγγραφο ενδέχεται να ζητηθεί από τη Nissan Ευρώπης εάν χρειαστεί.

SI - INFORMACIJE

-Prodajalec mora hraniti izvod tega potrdila v papirnati obliki 3 leta od datuma namestitve priključka.
-Nissan Europe lahko zahteva vpogled v ta dokument, če je to potrebno.

TR - BILGILER

-Aksesuarın kurulumundan sonraki 3 yılın sonuna kadar bu belgenin bir kopyasını bayide tutun
-Bu belge, gerekmesi durumunda Nissan Europe tarafından talep edilebilir

DE - HINWEIS

-Bewahren Sie einer kopie dieses exemplar beim Händler nach der Installation drei Jahre lang auf.
-Dieses Dokument kann, falls erforderlich, bei Nissan Europe angefordert werden.

NL - INFORMATIE

-Bewaar een kopie van dit document bij de dealer tot drie jaar na de accessoire montage datum.
-Nissan Europe kan eventueel om dit document verzoeken.

IT - INFORMAZIONI

-Conservare una copia il documento presso il rivenditore per 3 anni dalla data di installazione dell'accessorio.
-In caso di necessità, Nissan Europe potrebbe richiedere il presente documento.

HU - INFORMÁCIÓ

-Jelen dokumentum egy példányát a kiegészítő felszerelésétől számított 3 évig meg kell őrizni a kereskedőnél.
-Szükség esetén a Nissan Europe kérheti ezt a dokumentumot.

IL - מידע

-שמור עותק של מסמך זה אצל הסוכן עד לחלוף שלוש שנים מתאריך התקנת האביזר המשלים
- Nissan Europe עשויים לבקש מסמך זה במקרה הצורך

IS - UPPLÝSINGAR

-Geymið afrit af þessu skjali hjá umboðsaðila í 3 ár frá dagsetningu á uppsetningu aukabúnaður.
-Þessa skjals gæti verið krafist af hálfu Nissan Europe ef nauðsynlegt reynist.

NO - INFORMASJON

-Oppbevar en kopi av dette dokumentet hos forhandler i inntil 3 år fra datoen da tilbehøret blir montert.
-Dette dokumentet kan om nødvendig fås ved henvendelse til Nissan Europe.

PL - INFORMACJA

-Proszę zachować kopię tego dokumentu w placówce przedstawiciela handlowego przez okres 3 lat od daty instalacji.
-W razie potrzeby firma Nissan Europe może zażądać jego okazania.

PT - INFORMAÇÃO

-Guarde uma cópia deste documento no concessionário durante 3 anos após a data de instalação do acessório.
-Se necessário, este documento pode ser solicitado pela Nissan Europe.

RO - INFORMAŢII

-Păstrați o copie a acestui document la dealer până la 3 ani de la data montării accesoriului.
-Dacă este necesar, acest document poate fi solicitat de Nissan Europe.

SK - INFORMÁCIE

-Uchovajte kópiu tohto dokumentu u predajcu počas 3 rokov od dátumu inštalácie príslušenstva
-Tento dokument môže v prípade potreby požadovať spoločnosť Nissan Europe.

SE - INFORMATION

-Återförsäljaren ska behålla en kopia av detta dokument i 3 år efter installationsdatumet.
-Detta dokument kan komma att begäras av Nissan Europe vid behov.

UA - ІНФОРМАЦІЯ

-зберігайте копію цього документу у дилера протягом 3 років з дати встановлення аксесуару.
-також Nissan може звернутися з проханням передати цей документ.

FR - INFORMATIONS

-Conservez une copie de ce document chez le revendeur pendant 3 ans à partir de la date d'installation de l'accessoire.
-Ce document pourrait être demandé par Nissan Europe si nécessaire.

ES - INFORMACIÓN

-Conserve una copia este documento en el establecimiento hasta pasados 3 años de la fecha de instalación del accesorio.
-Nissan Europa podría solicitar este document si fuera necesario.

RU - ИНФОРМАЦИЯ

-Хранить копия настоящего документа у поставщика в течение 3 лет с момента установки комплектующей.
-При необходимости, настоящий документ может быть затребован компанией Nissan Europe.

VALSTS AKCIJU SABIEDRĪBA CSDD TEHNISKAIS DEPARTAMENTS CEĻU SATIKSMES DROŠĪBAS DIREKCIJA

VALSTS AKCIJU SABIEDRĪBA
CSDD
TEHNISKAIS DEPARTAMENTS
CEĻU SATIKSMES DROŠĪBAS DIREKCIJA

A

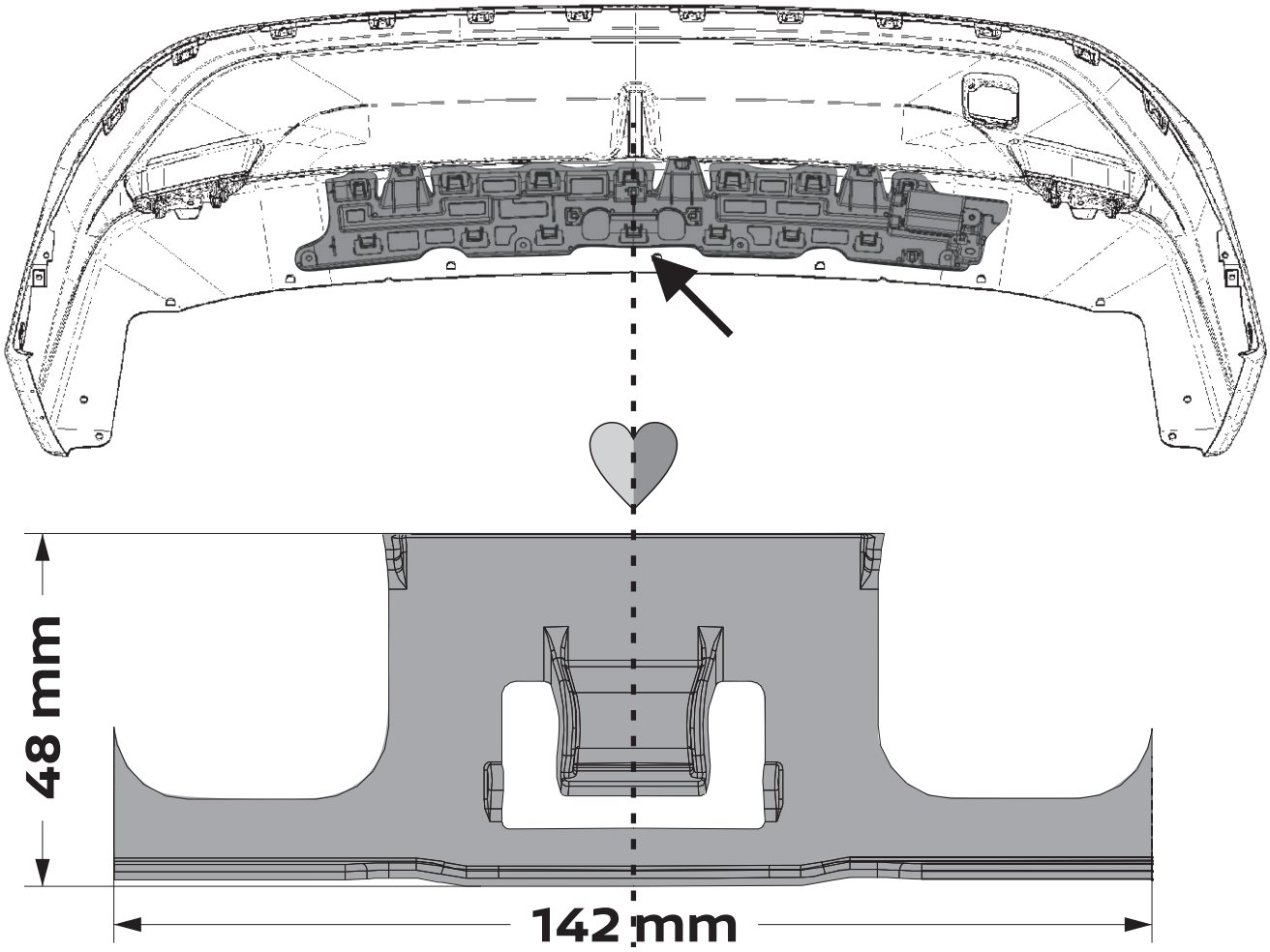

VALSTS AKCIJU SABIEDRĪBA
CSDD
TEHNISKAIS DEPARTAMENTS
CEĻU SATIKSMES DROŠĪBAS DIREKCIJA

VALSTS AKCIJU SABIEDRĪBA
CSDD
TEHNISKAIS DEPARTAMENTS
CEĻU SATIKSMES DROŠĪBAS DIREKCIJA

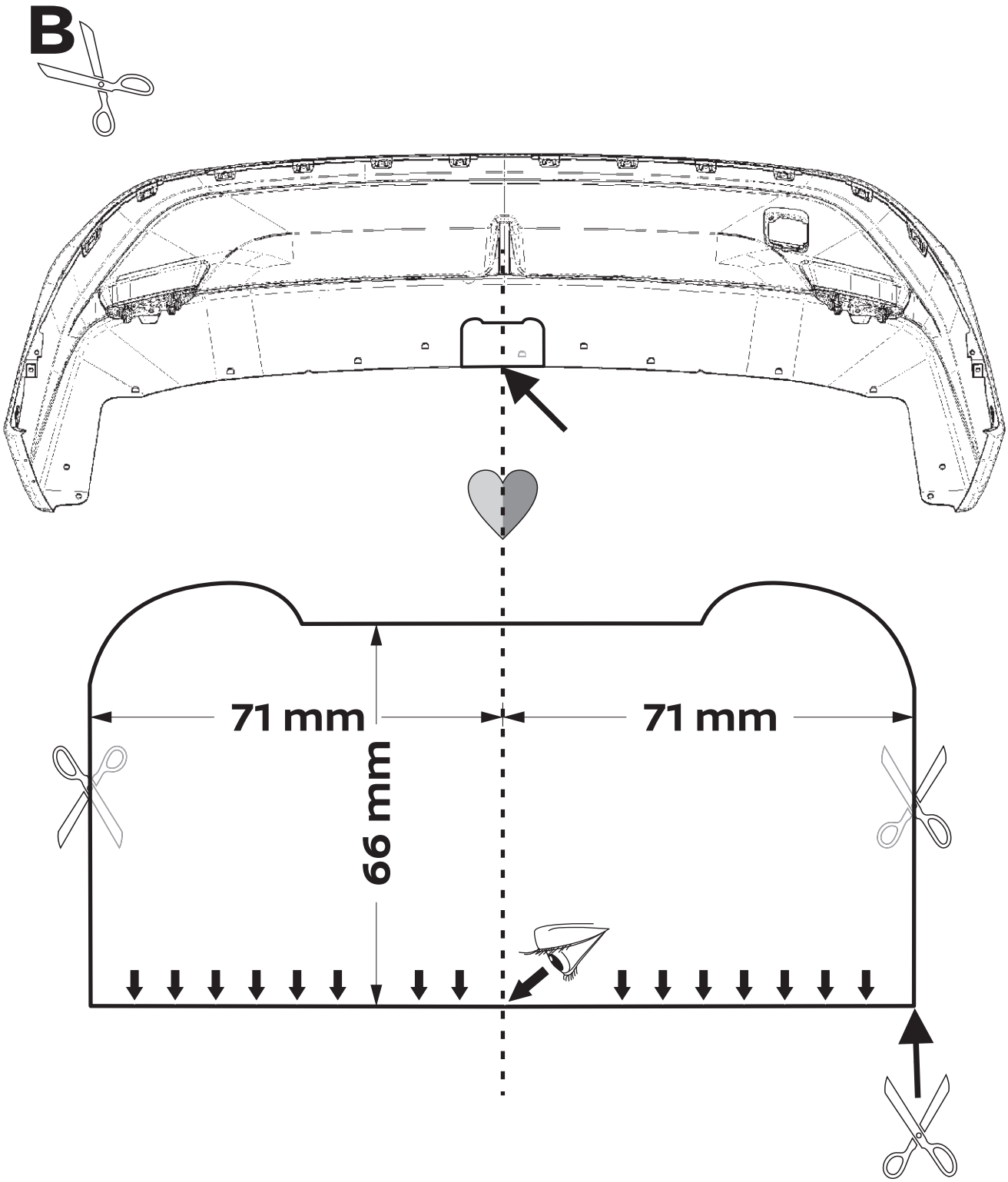

VALSTS AKCIJU SABIEDRĪBA
CSDD
TEHNISKAIS DEPARTAMENTS
CEĻU SATIKSMES DROŠĪBAS DIREKCIJA

VALSTS AKCIJU SABIEDRĪBA
CSDD
TEHNISKAIS DEPARTAMENTS
CEĻU SATIKSMES DROŠĪBAS DIREKCIJA

VALSTS AKCIJU SABIEDRĪBA
CSDD
TEHNISKAIS DEPARTAMENTS
CEĻU SATIKSMES DROŠĪBAS DIREKCIJA

VALSTS AKCIJU SABIEDRĪBA
CSDD
TEHNISKAIS DEPARTAMENTS
CEĻU SATIKSMES DROŠĪBAS DIREKCIJA

VALSTS AKCIJU SABIEDRĪBA
CSDD
TEHNISKAIS DEPARTAMENTS
CEĻU SATIKSMES DROŠĪBAS DIREKCIJA

1. INSTALLATION DATE		------- / ------- / ----------
2. NISSAN DEALER NAME	NISSAN ???	----------
3. ADDRESS		----------
4. VIN	VIN . ?	----------
5. PART NUMBER	part number	☐ **KE500-5M510**
6. SERIAL NUMBER	serial number	----------
7. UNDERBODY WAX REMOVED		**Yes** ☐ **No** ☐
8a. FIXING TORQUE CHECK after 1000 km	1000Km	**Date** -----/------/-------- **Km/Mls** ----------
8b. FIXING TORQUE CHECK after 2000 km	2000Km	**Date** -----/------/-------- **Km/Mls** ----------
9. NISSAN TECHNICIAN NAME	?	----------
10. NISSAN TECHNICIAN SIGNATURE		----------

Dealer Stamp

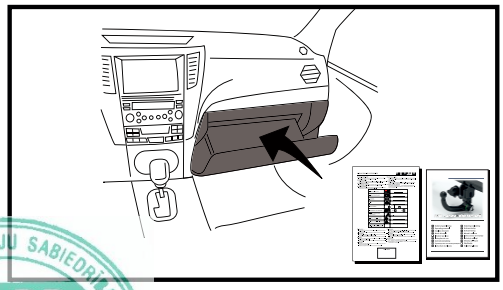

VALSTS AKCIJU SABIEDRĪBA CSDD TEHNISKAIS DEPARTAMENTS CEĻU SATIKSMES DROŠĪBAS DIREKCIJA

APPENDIX 3

3. FÜGGELÉK

Photographs (6 pieces*)*

The attacted photos are just for, illustrations regarding the fixing points.

Fotó melléklet (6 db fotó)

A képek csak illusztrációk a rögzítési pontokhoz.

VALSTS AKCIJU SABIEDRĪBA
CSDD
TEHNISKAIS DEPARTAMENTS
CEĻU SATIKSMES DROŠĪBAS DIREKCIJA

ACPS *AUTOMOTIVE*

Vonóhorog rögzítési pontok/ Towing hook fixing points
Type number: 10068044

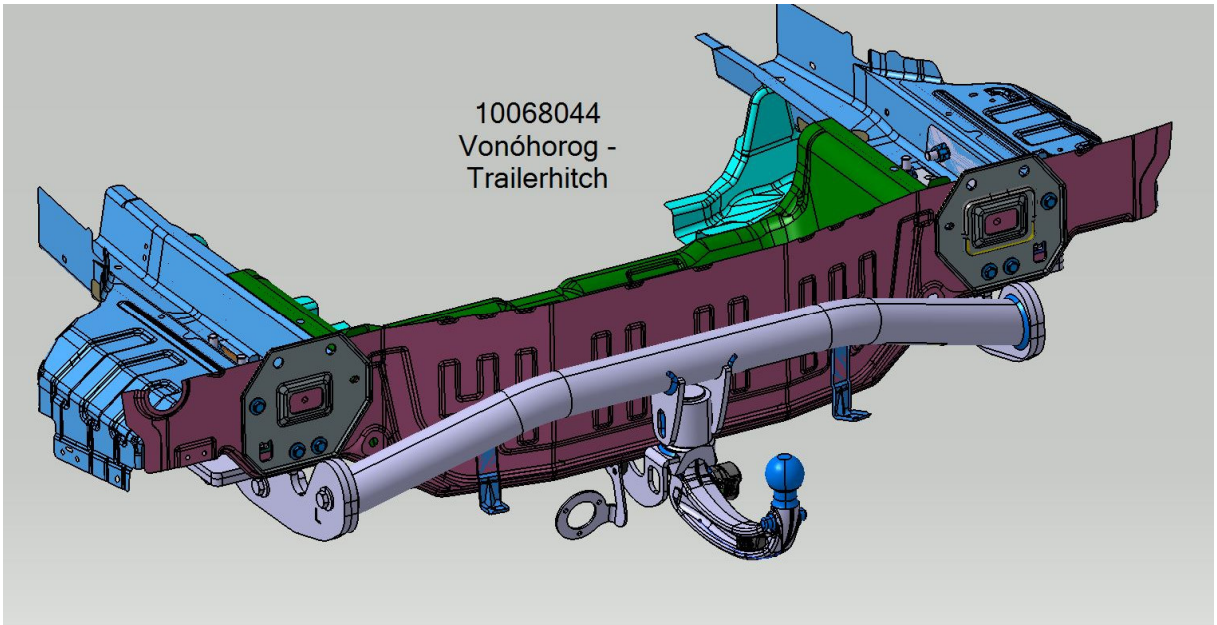

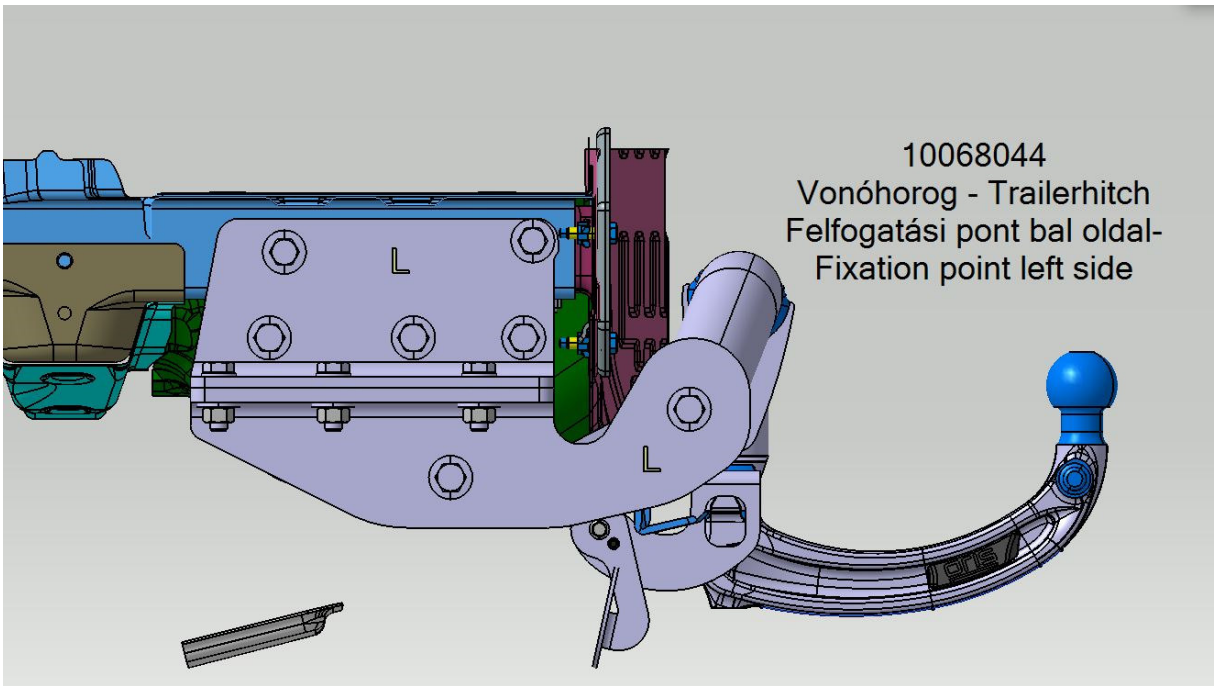

Note: All the digitally generated (using the CATIA CAD software) virtual vehicle pictures are directly provided by the manufacturer of the vehicle.
Megjegyzés: Minden digitálisan generált (CATIA CAD szoftver segítségével) virtuális kép a járművekről közvezlenül a jármű gyártójától származik.

VALSTS AKCIJU SABIEDRĪBA CSDD TEHNISKAIS DEPARTAMENTS SATUATIKSMES DROŠĪBAS DIREKCIJA

E32*55R01/08*0107*00

Vonóhorog rögzítési pontok/ Towing hook fixing points
Type number: 10068044

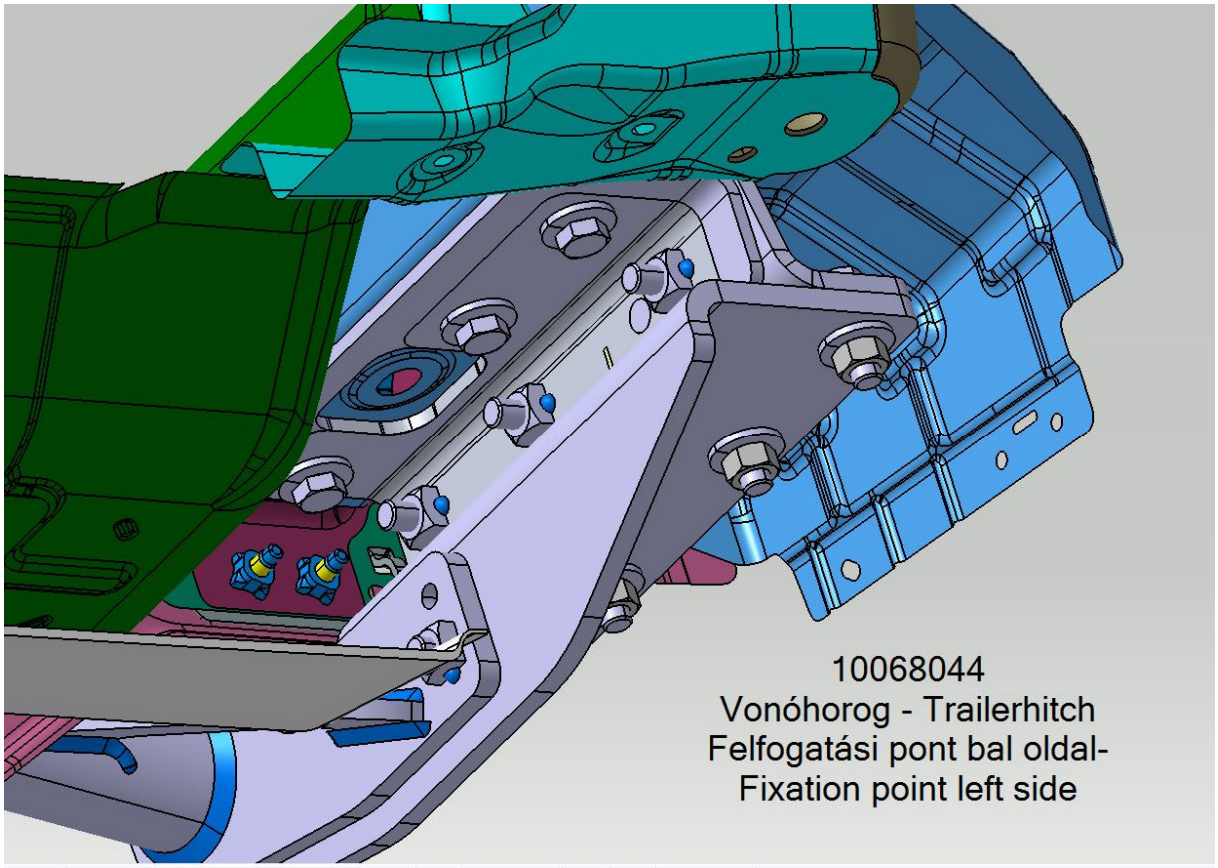

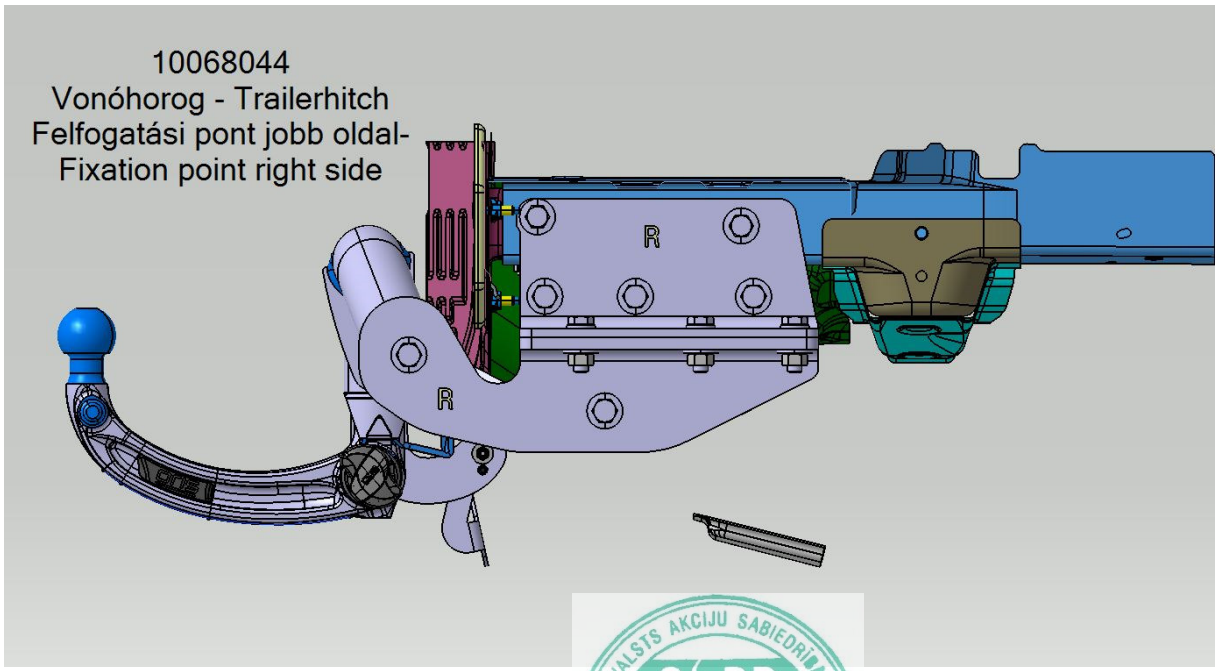

Note: All the digitally generated (using the CATIA CAD software) virtual vehicle pictures are directly provided by the manufacturer of the vehicle.
Megjegyzés: Minden digitálisan generált (CATIA CAD szoftver segítségével) virtuális kép a járművekről közvezlenül a jármű gyártójától származik.

VALSTS AKCIJU SABIEDRĪBA CSDD TEHNISKAIS DEPARTAMENTS SERTIFIKĀCIJAS UN TIPA ATĻAUJAS DIREKCIJA

Vonóhorog rögzítési pontok/ Towing hook fixing points
Type number: 10068044

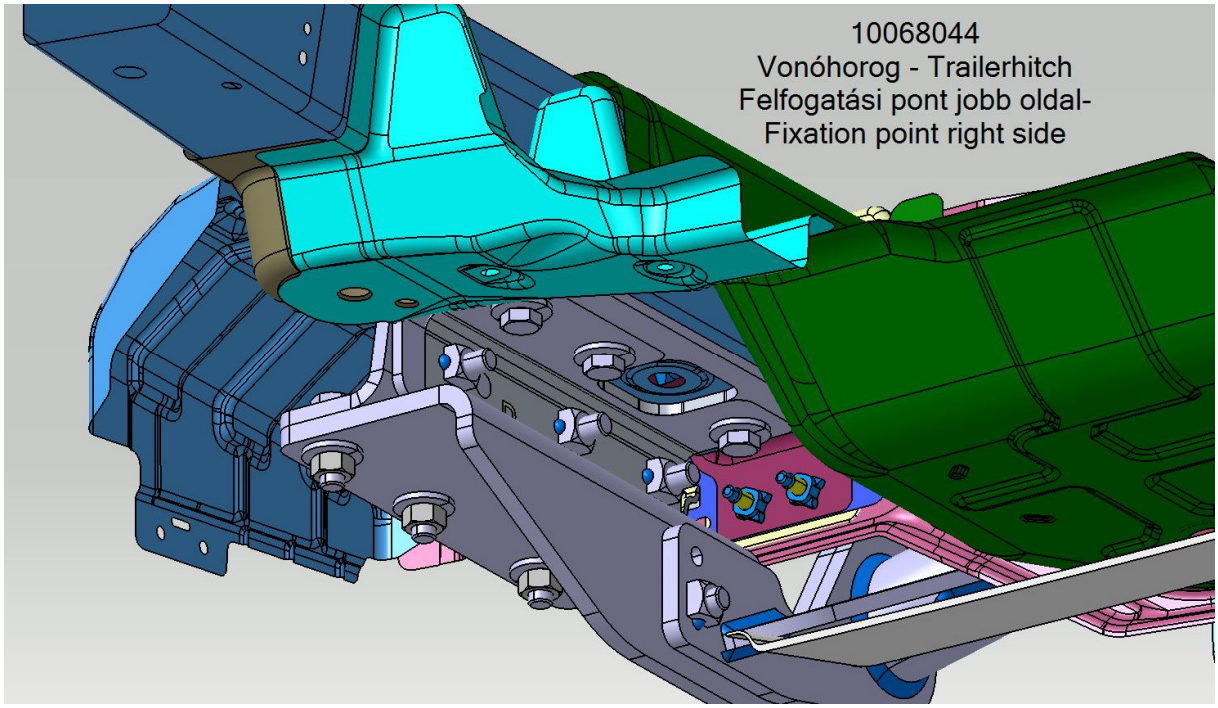

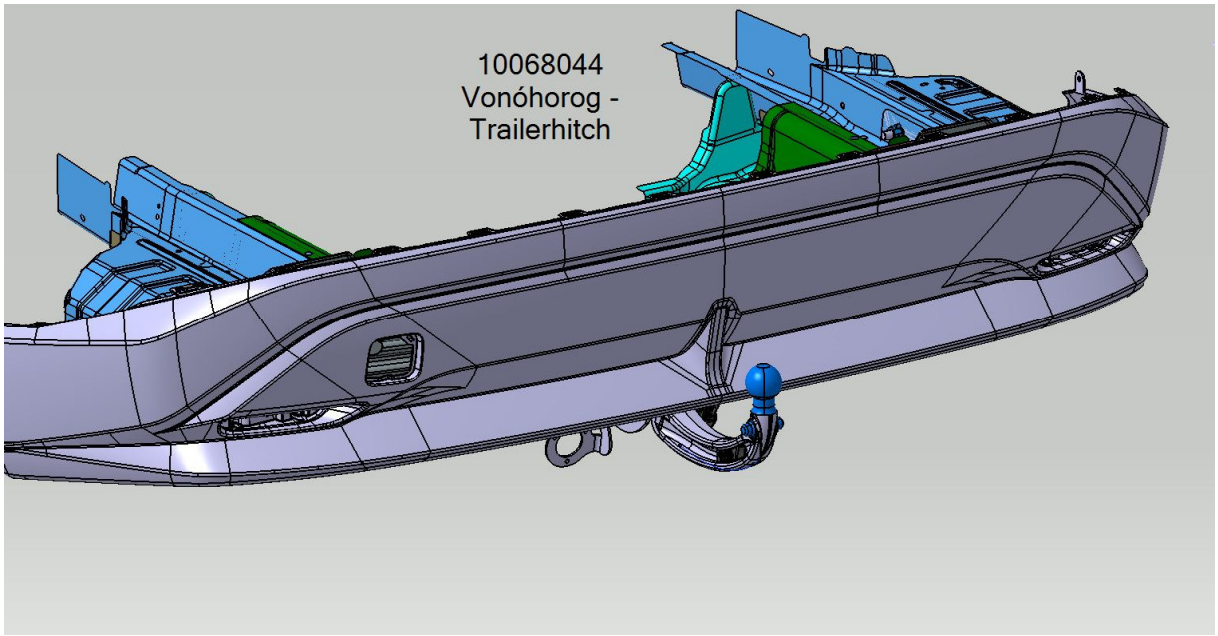

Note: All the digitally generated (using the CATIA CAD software) virtual vehicle pictures are directly provided by the manufacturer of the vehicle.
Megjegyzés: Minden digitálisan generált (CATIA CAD szoftver segítségével) virtuális kép a járművekről közvezlenül a jármű gyártójától származik.

VALSTS AKCIJU SABIEDRĪBA CSDD TEHNISKAIS DEPARTAMENTS SERTIFIKĀCIJAS UN ATBILSTĪBAS NOVĒRTĒŠANAS DIREKCIJA

E32*55R01/08*0107*00

V I Z S G Á L A T I J E L E N T É S

T E S T R E P O R T

Egységes rendelkezések járműszerelvények mechanikus csatlakozó-alkatrészeinek jóváhagyásáról
ENSZ EGB R55 számú előírás
01. módosítássorozat 8. kiegészítése szerint

Uniform provisions concerning the approval of mechanical coupling components of combinations of vehicles

according to UNECE-Regulation No.55
series of Amendments: 01
supplement 8

A jóváhagyás státusza / *Approval Status*

EU típus – jóváhagyás	:	n.a.
EU type – approval	:	*n.a.*
ENSZ EGB jóváhagyás	:	-
UNECE approval	:	-

A Vizsgálati Jelentés felépítése / *Structure of the Test Report*

Tételszám / *Item No.*

0. Általános információk / *General information*
1. Vizsgálat tárgya(i) / *Tested object(s)*
2. Vizsgálat leírása / *Test record*
3. Függelékek / *Appendices*
4. Megfelelési nyilatkozat / *Statement of conformity*

A Vizsgálati Jelentést teljes terjedelmében csak az ügyfél másolhatja és hozhatja nyilvánosságra. Részleges másolása és nyilvánosságra hozatala csak a Műszaki Szolgálat írásos engedélye alapján lehetséges.
The Test Report shall be reproduced and published in full by the client only. It shall however be reproduced and published partially with the written permission of the Technical Service only.

0.	**Általános információk** **General information**		
0.1.	**Gyártmány (gyártó márkaneve)** **Make (trade name of the** *manufacturer)*	:	**ORIS ACPS**
0.2.	**Típus** *Type*	:	**10068044**
0.3.	**A jármű kategóriája** *Category of vehicle*	:	**n.a.**
0.4.	**Gyártó neve és címe** *Name and address of the Manufacturer*	:	**ACPS Automotive Kft.** **Kadafalva-Heliport Hrsz. 11751/43** **6000-Kecskemét, Hungary**
0.4.1.	**A gyártó meghatalmazottjának neve és címe** **Name and address of the manufacturer's representative**	:	**n.a.**
0.5.	**Az adatközlő dokumentum száma** **No. of the information document**	:	**No. 10068044-00**
	Kiadás dátuma *Date of issue*	:	**08 November 2021**
	Utolsó módosítás dátuma *Date of last change*	:	**-**
1.	**A vizsgálat tárgya(i)** **Tested object(s)**		
1.1.	Leírás / *Description*		
1.1.1.	A vizsgálat tárgya *Object*	:	**nem szabványos, Ø 50 mm-es, gömbtípusú vonóberendezés acél tartószerkezettel** **Non-standard 50 mm diameter coupling balls and steel-brackets**
	Márkanév / *Trade name*	:	**ORIS ACPS**
	Osztály *Class*	:	**A50-X**
	Azonosító szám *Identification number*	:	**n.a.**
1.1.2.	A ~~jármű /~~ vizsgálati tárgy állapota *Condition of ~~vehicle(s)/~~Object(s)*	:	**vizsgálati példány** **test pieces**
1.2.	Legrosszabb eset kiválasztása *Worst case selection*	:	**n.a.**
1.3.	Megjegyzések / *Remarks*	:	

VALSTS AKCIJU SABIEDRĪBA CSDD TEHNISKAIS DEPARTAMENTS CEĻU SATIKSMES DROŠĪBAS DIREKCIJA

2. A vizsgálat leírása
Test record

2.1.	Mérő és vizsgálóberendezés	:	**A használt mérőberendezés megfelelt a vizsgálat követelményeinek. Ld. 1. Függelék**
	Equipment for measuring and testing	:	**The test measurement equipment used were in compliance with the requirements. See Appendix 1**
2.1.1.	A vizsgálati hely jellemzői	:	**Speciális vizsgáló laboratórium**
	Specifications for the test site	:	**Special testing laboratory**
2.1.2.	Alvállalkozó / *Subcontracting*	:	**n.a.**
2.2.	Vizsgálati eredmények *Test results*		

Számozás az R55 ENSZ EGB előírás és annak 1. és 4 - 7. Melléklete szerint
Numbering according to regulation and its Annex 1 and 4 - 7 of the UNECE R55

2.2.1.	A mérésekre vonatkozó vizsgálati eredmények	:	Ld. 1. Függelék / **megfelelt**
	Test results refering to Measurements	:	*See Appendix 1* / ***passed***
2.2.2.	Nem mérendő jellemzők vizsgálati eredményei	:	Ld. alább az „ad 2.2.2.“ pontban / **megfelelt**
	Test results of not measurable attributes	:	*See hereinafter* „ad 2.2.2.“ / ***passed***
2.3.	Kiegészítő információ	:	**A vizsgálati eredmények kizárólag az ezen jelentés 1.1. pontjában említett tárgyra/tárgyakra vonatkoznak.**
	Additional information	:	***The results of the test refer exclusively to the object(s) under section 1.1. of this report***
	Vizsgálat helyszíne *Test site*	:	**Kadafalva-Heliport Hrsz. 11751/43 6000 Kecskemét Hungary**
	Vizsgálat dátuma *Test date*	:	**Ld. 1. függelék** ***See Appendix 1***
2.4.	Megjegyzések *Remarks*	:	**-** **-**

Ad 2.2.2.		
R55.01		
R55.01/ 4.1.	A vonószerkezet valamennyi méret- és szilárdsági követelménynek megfelel. *The coupling device conforms to all dimensional and strength specifications.*	✓
R55.01/ 4.2.	A mechanikus vonószerkezet minden hegesztett és/vagy csavarozott alkatrésze acélból készült. *All the welded and/or screwed parts of the mechanical coupling device are made of steel.*	✓
R55.01/ 4.3.	Az Ø 50 mm-es, gömbtípusú vonóberendezés alkalmas az automatikus csatlakoztatásra. *The Ø 50 mm ball type mechanical coupling device is able to connect automatically.*	**n.a.**
R55.01/ 4.4.	A mechanikus csatlakozó-berendezés kielégíti az előírás ezen pontjának kívánalmait. *The mechanical coupling device complies with this paragraph of the Regulation.*	✓
R55.01/ 4.5.	A kivehető gömbfej rögzítése alakzáró, a zárt helyzetet kettős reteszelés biztosítja. *The ball unit has positive mechanical engagement and the closed position is locked by two positive mechanical engagements.*	✓
R55.01/ 4.6.	A szerelési és karbantartási utasítás több nyelven részletes útmutatást tartalmaz. *The installation and operating instructions gives sufficient information on several languages.*	✓
R55.01/ 4.7.	Az **A** osztályú berendezés biztosítja/lehetővé teszi a csatlakozó gömb szerelési magasságára és egyéb beépítési jellemzőire vonatkozó előírások teljesülését (1. Függelék) *The class **A** device ensures/allows the compliance with the requirements for the installation height and other parameters. (Appendix 1.)*	✓
R55.01/ 4.8, 4.8.1, 4.8.2.	A vonóberendezés rendelkezik rögzítési ponttal az előírt másodlagos kapcsoló részére. *The towing device incorporate an attachment point for the required secondary coupling.*	✓
R55.01/ 7.1, 7.3.	A kapcsoló berendezésen elhelyezett adattábla tartalmazza a gyártó adatait: a márkanevet, a típuskódot, az osztályt és a terhelési jellemzőket (D és S érték). (ld. 2-3. Függelék) *The plate located on the coupling device contains the manufacturer's data: trade name or mark, type code, class, loading parameters (D and S value). (see Appendix 2-3)*	✓
R55.01/ 7.2.	A jóváhagyási jel elhelyezésének helyét az adatközlő tartalmazza, és rajzon is rögzítették. *The information document contains the place of the approval mark and it is given on the drawing as well.*	✓

VALSTS AKCIJU SABIEDRĪBA CSDD TEHNISKAIS DEPARTAMENTS CEĻU SATIKSMES DROŠĪBAS DIREKCIJA

R55.01/ 7.6.	Minden jelölés tartós kivitelű címkén található, és felszerelt állapotban is látható. *All the markings are located on permanent sticker and legible when the device is installed.*	✓

R55.01 / 10.	A gyártás megfelelősége *Conformity of production*		✓
	Minőségbiztosítási rendszer: *QM system:*	: ISO/TS 16949:2009	
	A rendszeres COP ellenőrzést végző szervezet neve és címe:	: TÜV Rheinland-KTI Kft. 1119 Budapest, Thán K. u. 3-5. Hungary	
	TR szerződésszám és kelte: *number and date of TR contract:*	: TRKI-2020-0126, 2020.11.23.	

R55.01 / 1. melléklet *Annex 1*	Megnevezés *Description*	Megjegyzés *Comment*	Megfelelés *Compliance*
A.1 / 10.	Utasítások a járműre való felszereléshez, rajzok, fényképek: *Instructions for the attachment of coupling device to the vehicle, drawings, photographs:*	: Ld. adatlözlő 1-3. Függelék : *See the Appendixes 1-3 of the Informational data sheet*	✓
A.1 / 11.	A csatlakozóberendezés vagy -alkatrész rögzítéséhez szükséges különleges megerősítő karok, lemezek vagy távtartó elemek felszerelésére vonatkozó információk: *Information on the fitting of any special reinforcing brackets or plates or spacing components necessary for the attachment of the coupling device or component:*	: Ld. a szerelési utasításban, ha szükséges (Adatközlő 2. Függelék) : *See the fitting instruction in case (Appendix 2 of the Informational data sheet)*	**n.a.**
A.1 / 16.	A jóváhagyási jel elhelyezése: *Location of the marking:*	: ld. Adatközlő lap, 16. pont : *see Information data sheet, point 16*	✓

R55.01 / 4. melléklet *Annex 4*	**PÉLDÁK A JELLEMZŐ ÉRTÉKEK FELTÜNTETÉSÉNEK ELRENDEZÉSÉRE** *EXAMPLES OF ARRANGEMENTS OF MARKING OF THE CHARACTERISTIC VALUES*	
A.4 / 1. 1.1, 1.2	A csatlakozóberendezésen vagy alkatrészen feltüntetendő jellemző értékek (Ld. 4. Melléklet) *Examples of arrangements of marking of the characteristic values (Annex 4)*	✓

CEĻU SATIKSMES DROŠĪBAS DIREKCIJA TEHNISKAIS DEPARTAMENTS

R55.01 / 5. Melléklet ***Annex 5***	**MECHANIKUS CSATLAKOZÓBERENDEZÉSEKRE ÉS ALKATRÉSZEKRE VONATKOZÓ KÖVETELMÉNYEK** *REQUIREMENTS FOR MECHANICAL COUPLING DEVICES OR COMPONENTS*	
A.5 / 1.1.	A vonógömb külső alakja és külméretei megfelelnek az előírás követelményeinek *The external shape and external dimensions of coupling ball are conforming to the requirements.*	✓
A.5 / 1.2	A tartószerkezet alakja és méretei megfelelnek a gépjármű-gyártó által megadott követelményeknek és rögzítési pontoknak *The shape and dimensions of towing brackets are meeting the requirements of the vehicle manufacturer concerning the attachment points (and additional mounting devices or components if necessary).*	✓
A.5 / 1.3. 1.3.1.	A nem csavarral rögzített, levehető vonógömb csatlakozási pontja és reteszelő rendszere határozott mechanikus zárást biztosít. *The point of connection and the locking arrangement of the removable coupling ball which is not fixed by bolts, provide positive mechanical engagement.*	✓
A.5 / 1.3.2.	A külön jóváhagyásra benyújtott kapcsolószerkezet elem vagy alkatrész kialakítása lehetővé teszi, hogy a tartószerkezet és a vonógömb közötti szabad tér megfeleljen az előírás követelményeinek *The shape of coupling device element or part submitted for separate approval ensures that the clearance space between the coupling ball and the bracket complies with requirements of this Regulation.*	**n.a.**
A.5 / 1.4.	A mozgatható kapcsoló üzemi helyzetében határozott mechanikus zárást biztosít, és mechanikus végállás határolóval rendelkezik. A kézi mozgatáshoz szükséges erő nem haladja meg a 20 daN-t. *The movable coupling device has positive mechanical engagements in service position. In case of manual movement the actuating force ≤ 20 daN. The movement is limited by mechanical end stops.*	**n.a**
A. 5 / 1.5.	A vonógömb/vonóberendezés/alkatrész megfelel a 6. melléklet 3.1. és 3.3. összes releváns pontja valamennyi követelményének. (Ld. 1. Függelék) *The coupling ball/towing devices/component is meeting all the requirements of each relevant points of annex 6, paragraph 3.1. and 3.3. (See Appendix 1)*	✓
A.5 / 1.6. 1.6.1. 1.6.2.	A gyártó a tartószerkezeten kialakított másodlagos csatlakozó/befékező kábel rögzítésére szolgáló füle(ke)t. A rögzítő elem(ek) mérete, elhelyezése és szilárdsága kielégíti az előírás követelményeit (ld. mindkét 1. Függeléket) *The manufacturer incorporated attachment point(s) to which secondary couplings/breakaway cable(s) can be connected. The position(s), size(s) and strength of attachment point(s) comply with the relevant requirements. (see both Appendices 1).*	✓
A.5 / 6.1.	Az **F** osztályú tartó kielégíti a 6. melléklet 3.3. szakasz előírásait. *Drawbeams of Class **F** satisfy the tests prescribed in Annex 6, par.3.3.*	**n.a.**
A.5 / 6.3.	A tartószerkezet nincs a vázszerkezethez hegesztve. *Drawbeams is not welded to the chassis or bodywork.*	✓

R55.01 / 6. Melléklet *Annex 6*	**MECHANIKUS CSATLAKOZÓBERENDEZÉSEK VAGY ALKATRÉSZEK VIZSGÁLATA** *TESTING OF MECHANICAL COUPLING DEVICES OR COMPONENTS*	
A.6 / 1.	Az általános vizsgálati követelmények hiánytalanul teljesültek (ld. 1. függelék). *The general test requirements were fully met. (see Appendix 1)*	✓
A.6 / 2.	Az előírt vizsgálati eljárások eredményei megfelelőek (ld. 1. függelék). *The results of the prescribed test procedures are satisfactory (see Appendix 1).*	✓
A.6 / 3.1-9.	A különleges vizsgálati követelmények vonatkozó része teljesült. (ld. 1. függelék) *The relevant part of the special test requirements has been complied with.(App 1)*	✓
A.6 / 3.10.	**Alternatív vizsgálati módszerek / R55-01 előírás 6. Melléklet 3.10. pontja** (CARLOS teszt) **Alternative test methods / Regulation No. 55.01 Annex 6 point 3.10** *(CARLOS test)*	**n.a.**
	A Carlos teszt leírását és eredményét az 1. Melléklet tartalmazza. *A description and results of the Carlos test are given in Appendix 1.*	n.a.
	A Carlos teszt tekintetében a kapcsoló berendezés megfelel az előírás követelményeinek. *The coupling device meets the requirements of Regulation with respects of the Carlos test.*	n.a.

R55.01 / 7. Mell. *Annex 7*	**FELSZERELÉS ÉS KÜLÖNLEGES KÖVETELMÉNYEK** *INSTALLATION AND SPECIAL REQUIREMENTS*	
A.7 / 1.1. 1.1.3	A vonóberendezés a kapcsolási magasság és a szabad tér tekintetében megfelel az előírás 7. mellékletében foglalt követelményeknek. Ld. Adatközlő 1. Függelék *From the point of view of connecting height and clearance space the coupling device complies with the requirements of Annex 7 of the Regulation. See Appendix 1 of the Informational data sheet*	✓
A.7 / 1.1.2.	A gyártó többnyelvű, minden részletre kiterjedő, ábrákkal ellátott felszerelési és karbantartási utasítást mellékel a vonóberendezéseihez. Ld.Adatközlő 2. Függelék *The manufacturer supplies a detailed mounting and maintenance instructions for coupling devices. See Appendix 2 of the Informational data sheet*	✓
A. 7/ 1.1.4.	A rendszámtábla és a világítóelemek láthatóságára vonatkozó követelmények teljesülnek. Ld. Vizsgálati jegyzőkönyv 1. Függelék és Adatközlő 3. Függelék. *The requirements for the visibility of the registration plate and any lighting component are met. See Appendix 1 of the Test Report and Appendix 3 of the Informational data sheet.*	✓

VALSTS AKCIJU SABIEDRĪBA CSDD TEHNISKAIS DEPARTAMENTS CEĻU SATIKSMES DROŠĪBAS DIREKCIJA

3. Függelékek / *Appendices*

0. függelék / *Appendix 0* — Módosítások listája / *List of modifications*
1 Függelék / *Appendix 1* — Fárasztóvizsgálat / *Fatigue test*

4. Megfelelési nyilatkozat

A 0.5. pontban megadott adatközlő lap és az abban leírt típus megfelel az 1. oldalon említett követelményeknek. A megadott vizsgálati eredmények ezen jelentés 1.1. pontjában leírt ~~jármű(vek)re~~/vizsgálati tárgy(ak)ra vonatkoznak. A teljesítendő megkívánt teljesítményszint tekintetében a vizsgált minták megfelelően képviselték a jóváhagyandó típust (ld. az 1.2 pontot).

Statement of conformity

The information document mentioned at section 0.5. and the type described in that comply with the requirements mentioned on page 1. The mentioned test results refer to the ~~vehicle(s)~~/object(s) described under point 1.1 of this report. With regard to the required level of performance to be achieved, the tested samples were representative for the type to be approved (see section 1.2).

Budapest, 2021.11.08.

PH

TÜV Rheinland-KTI Kft.
1119 Budapest, XI., Thán Károly u. 3-5.
1519 Budapest, Pf.: 327.
Telefon: 205-5881
1.

Finszter Ferenc
ügyvezető igazgató
managing director

Dr. Véssey Tamás
vizsgáló mérnök
test engineer

VALSTS AKCIJU SABIEDRĪBA CSDD TEHNISKAIS DEPARTAMENTS CEĻU SATIKSMES DROŠĪBAS DIREKCIJA

Módosítások listája
List of modifications

0. függelék / *Appendix 0*

Helyesbítés *Correction of*	:	---
Módosítás *Modification of*	:	---
Kiegészítés *Addition of*	:	---
Törlés *Deletion of*	:	---

VALSTS AKCIJU SABIEDRĪBA CSDD TEHNISKAIS DEPARTAMENTS CEĻU SATIKSMES DROŠĪBAS DIREKCIJA

1. FÜGGELÉK

APPENDIX 1

Fárasztóvizsgálati jegyzőkönyv

Fatigue test report

VALSTS AKCIJU SABIEDRĪBA
CSDD
TEHNISKAIS DEPARTAMENTS
CEĻU SATIKSMES DROŠĪBAS DIREKCIJA

E32*55R01/08*0107*00

Test report / Teszt jegyzőkönyv

Released on / Kiadva:		**2021.10.22**
Test request number / Teszt igénylő száma:		**012440**
Directive in force / Hatályos előírás:	**ECE R55.01**	✓
Test number / Teszt száma:	Dynamic test / Dinamikus vizsgálat	**4786/2021**
	Static test / Statikus vizsgálat	**4811/2021**

APPROVED

General Data / Általános adatok:

Made by / Készítette: **ACPS Automotive KFT.**
Address / Cím: **H-6000 Kecskemét, Kadafalva-Heliport, Hrsz.: 11751/43. Hungary**
Phone / Telefon: **+3676500530**

Reason of test / Teszt oka:

NEW DEVELOPMENT / FEJLESZTÉS	✓
REDEVELOPMENT / ÁTFEJLESZTÉS	
INCOMPANY INSPECTION / BELSŐ ELLENŐRZÉS	
EXTERNAL INSPECTION / KÜLSŐ ELLENŐRZÉS	
CLAIM / REKLAMÁCIÓ	
OTHER DEMAND / EGYÉB IGÉNY	

Administrative parameters / Adminisztratív paraméterek

Identification of the device / Vonóhorog vagy tartozékazonosítás

Manufacturer / Gyártó: **ACPS Automotive KFT.**
Type number / Típusszám: **10068044**
Increased D value (108%) / Növelt D-érték (108%): **10,260 kN**
D value / D-érték: $D = g \cdot \frac{m_K \cdot m_A}{m_K + m_A} = 9{,}42 <$ **9,5 kN**
Vertical load / Függőleges terhelés: **S** **75 kg**
Max. trailer load / Vontatható össztömeg: $\mathbf{m_A}$ **1500 kg**

Vehicle for the device is intended / Vonójármű információ

Manufacturer / Gyártó: **Nissan**
Type / Típus: **Ariya**
Vehicle total weight / Vonójármű össztömege: $\mathbf{m_K}$ **2665 kg**

Towbar requirements / Vonóhorog követelmények

Loaded coupling height* / Terhelt kapcsolási magasság* **380 mm**

Clearance space template applicable / Szabadtér megfelelés	Yes / Igen ✓	No / Nem
Registration plate is visible / Rendszámtábla látható	Yes / Igen ✓	No / Nem

For photos see ANNEX C. / Fényképek a C. MELLÉKLETBEN

*ECE Regulation No. 55 Annex 7 – Appendix 1 / ENSZ EGB 55. számú előírás 7. melléklet – 1. Függelék

EC94/20 – Appendix 7. / EK 94/20 irányelv 7. melléklet

VALSTS AKCIJU SABIEDRĪBA BDD TEHNISKAIS DEPARTAMENTS CEĻU SATIKSMES DROŠĪBAS DIREKCIJA

ACPS Automotive Kft.
H-6000 Kecskemét
Kadafalva-Heliport Hrsz. 11751/43
Adószám: 13148489-2-03

Dynamic test / Dinamikus vizsgálat

1. Defining of test angle / Tesztelési szög meghatározása:

Vertical load / Függőleges terhelés: **S** — **75 kg**

Acceleration due to gravity / Gravitációs gyorsulás: **g** — **9,81 m/s²**

$$S_t = \frac{120 \cdot D}{g} =$$ **116,21 kg**

$S_t > S$	15°	✓
$S_t < S$	20°	

Test direction* / Teszt iránya*	**+15°**

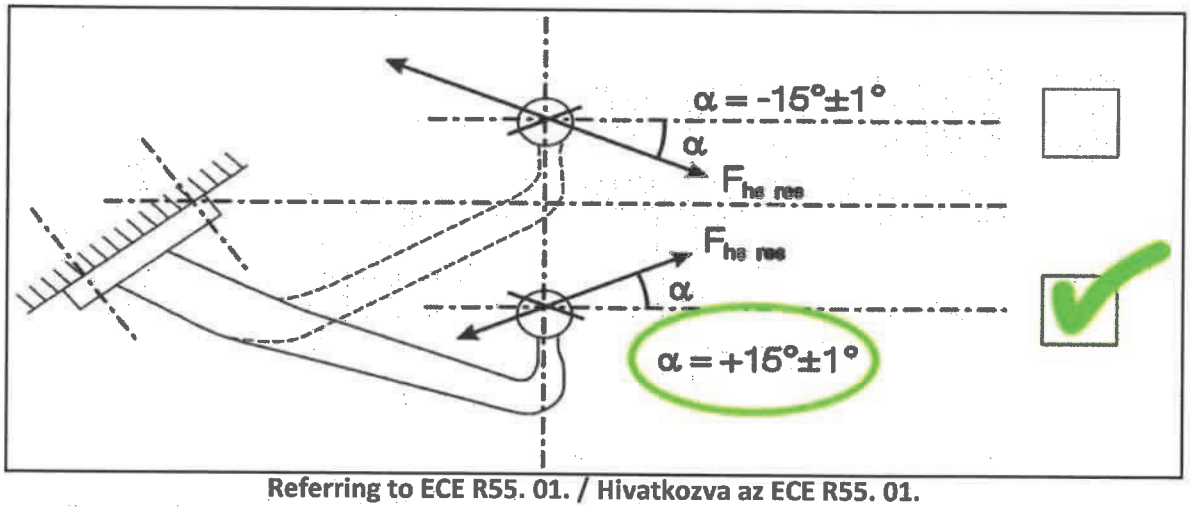

Referring to ECE R55. 01. / Hivatkozva az ECE R55. 01.

2. Defining of test load / Tesztelési erő meghatározása

D value / D-érték: **9,5 kN**

Increased D value (D') / Növelt D-érték (D'): **10,26 kN**

Test force* / Tesztelési erő*: **FW = ±0.6 · D'** — **6,16 kN**

Cycle / Ciklusszám: **min. 2*10⁶**

Frequency / Vizsgálati frekvencia (Max 35Hz): **12,00 Hz**

Test started on / Teszt kezdete: (yyyy.mm.dd) **2021.09.22**
(hh:mm) **11:00**

Test stopped on / Teszt vége: (yyyy.mm.dd) **2021.09.24**
(hh:mm) **09:18**

Test duration / Teszt időtartama (hour/óra): **46,30**

3. Examination system / Vizsgálati rendszer

Manufacturer of test bench / Tesztgép gyártmány: **INSTRON**

Test bench ID / Tesztgép azonosító: **2**

Note:
Megjegyzés:

For photos see ANNEX A. / Fényképek az A. MELLÉKLETBEN

*ECE Regulation No. 55 Annex 6, paragraph 3.1.5. / ENSZ EGB 55. számú előírás 6. melléklet, 3.1.5. bekezdés

VALSTS AKCIJU SABIEDRĪBA CSDD TEHNISKAIS DEPARTAMENTS CELU ATBILSTĪBAS DROŠĪBAS DIREKCIJA

ACPS Automotive Kft.
H-6000 Kecskemét
Kecskeméti Heliport Hrsz. 11751/43
Adószám: 13148489-2-03

Static test / Statikus vizsgálat

1. Defining of test load / Tesztelési erő meghatározása

D value / D-érték: **9,5 kN**

Test force / Tesztelési erő:

$F_s = 2 \cdot D =$ 19 kN

$F_s \leq 15$ kN → F = F_s	
$F_s > 15$ kN → F= 15 kN	✓

F = 15,00 kN

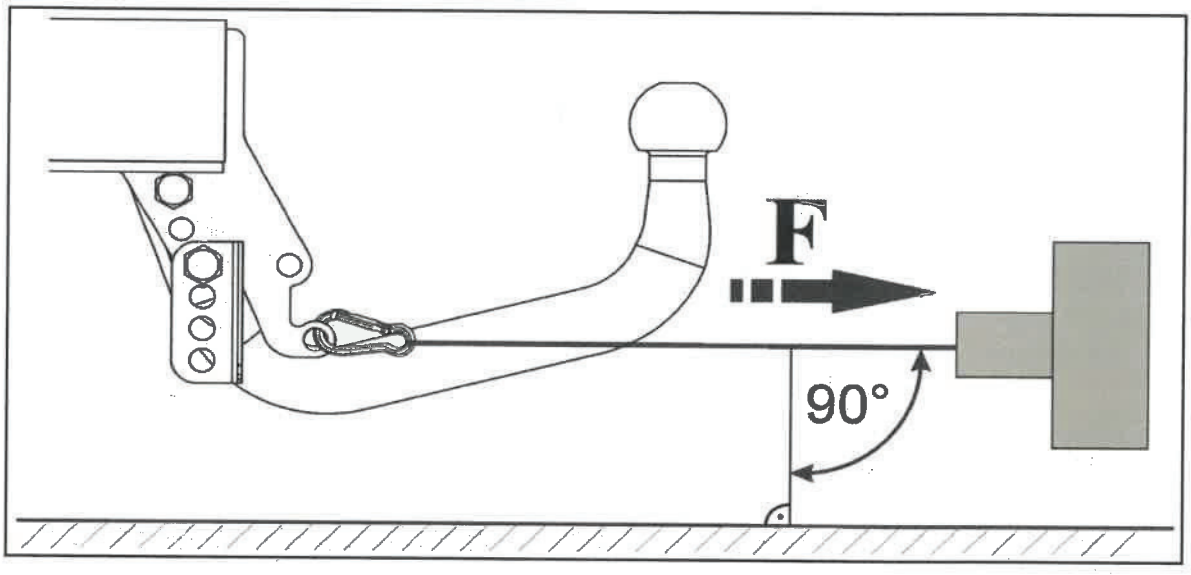

2. Other information / Egyéb adatok

Test duration / Teszt időtartama:		**min. 60 sec**
Test started on / Teszt kezdete:	(yyyy.mm.dd)	**2021.10.08**
	(hh:mm)	**15:47:09**
Test stopped on / Teszt vége:	(yyyy.mm.dd)	**2021.10.08**
	(hh:mm)	**15:48:30**

3. Examination system / Vizsgálati rendszer

Manufacturer of test bench / Tesztgép gyártmány:	**INSTRON**
Test bench ID / Tesztgép azonosító:	**4**

For photos see ANNEX B. / Fényképek a B. MELLÉKLETBEN

Note:
Megjegyzés:

VALSTS AKCIJU SABIEDRĪBA CSDD TEHNISKAIS DEPARTAMENTS CELU SATIKSMES DROŠĪBAS DIREKCIJA

ACPS Automotive Kft.
H-6000 Kecskemét
Kadafalva-Heliport Hrsz. 11751/43
Adószám: 13148489-2-03
2.

Dynamic test result / Dinamikus vizsgálat eredménye:

Suitable / Megfelelt ✓
Not suitable / Nem felelt meg ☐

Static test result / Statikus vizsgálat eredménye:

Suitable / Megfelelt ✓
Not suitable / Nem felelt meg ☐

Penetration test result* / Folyadékbehatásos repedésvizsgálat eredménye*:

Suitable / Megfelelt ✓
Not suitable / Nem felelt meg ☐

For photos see ANNEX C. / Fényképek a C. MELLÉKLETBEN

* According to MU-1202 penetration test documentation / A MU-1202 penetrációs vizsg. utasítás szerint

Examination table / Vizsgálati táblázat:

Examined part / Vizsgálandó rész	Method / Vizsgálat módja	Requirement / Követelmény	Result / Eredmény	Rating / Minősítés	Note / Megjegyzés
Welding / Hegesztés „A" 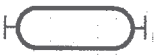	Penetration* / Penetráció *	Break or crack not allowed / Törés és repedés nem megengedett	Break / Törés ☐ Crack / Repedés ☐ No Break, crack / Nincs törés, repedés ☑	Suitable / Megfelelt ☑ Not suitable / Nem felelt meg ☐	
Ball / Gömb	Penetration* / Penetráció *	Break or crack not allowed / Törés és repedés nem megengedett	Break / Törés ☐ Crack / Repedés ☐ No Break, crack / Nincs törés, repedés ☑	Suitable / Megfelelt ☑ Not suitable / Nem felelt meg ☐	
Ball / Gömb	Operational test** / Működés vizsgálat**	After Dynamic test nec. operational test 3x / Din. teszt után gömb működési vizsgálat 3x	It worked 3x / Működött 3x ☑ Not worked 3x / Nem működött 3x ☐	Suitable / Megfelelt ☑ Not suitable / Nem felelt meg ☐ Not examinable / Nem vizsgálható ☐	
Fasteners / Kötőelem	Visual check with naked eye / Vizuális ellenörzés szabad szemmel	Break or crack not allowed / Törés és repedés nem megengedett	Break / Törés ☐ Crack / Repedés ☐ No Break, crack / Nincs törés, repedés ☑	Suitable / Megfelelt ☑ Not suitable / Nem felelt meg ☐	

* According to MU-1202 penetration test documentation / Hivatkozva MU-1202 penerációs vizsg. Utasítására
** Only detachable ball examinable / Csak kivehető gömb esetében vizsgálható

Evaluating engineer (Name) / Kiértékelést végezte (Név): **Róth Sándor**	Signature / Aláírás:	Date / Dátum: **2021.10.22**
Checked by (Name) / Ellenőrizte (Név): **Kiss István**	Signature / Aláírás:	Date / Dátum: **2021.10.22**
Technical Service / Vizsgáló intézet:	Signature / Aláírás:	Date / Dátum: 2021.11.08.

ACPS Automotive Kft. H-5000 Szolnok, Pf. 1751/43 Kereskedelmi és Iparkamra Szolnok-Helipor HC-27-1/12148429-2-03

TÜV Rheinland-KTI Kft. 1119 Budapest XI., Than Károly u. 3-5. 1519 Budapest, Pf. 327 Telefon: 206-9281 1.

VAS "SIA AKCIJU SABIEDRĪBA CSDD TEHNISKAIS DEPARTAMENTS CELŲ SATIKSMES DROŠĪBAS DIREKCIJA

ANNEX A. / A. MELLÉKLET

Photos about dynamic test / Fényképek a dinamikus vizsgálatról:

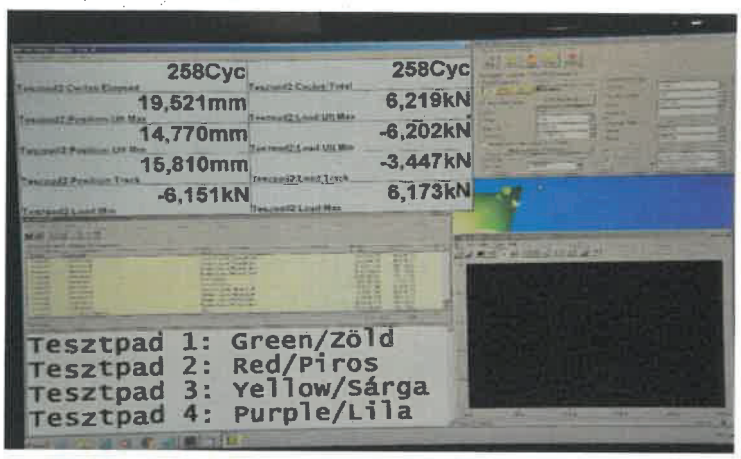

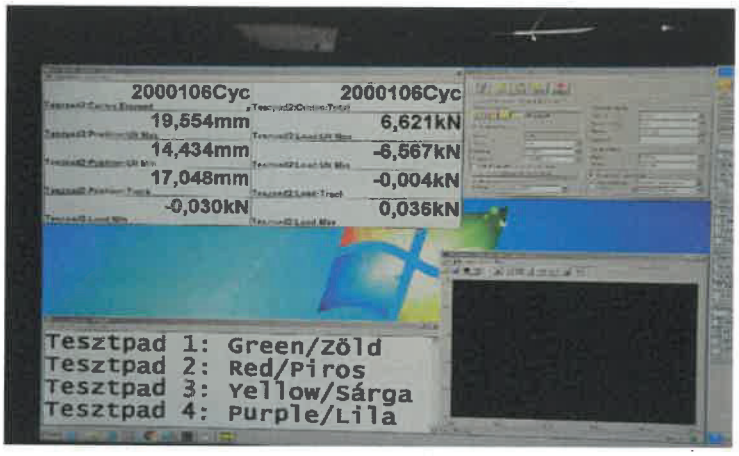

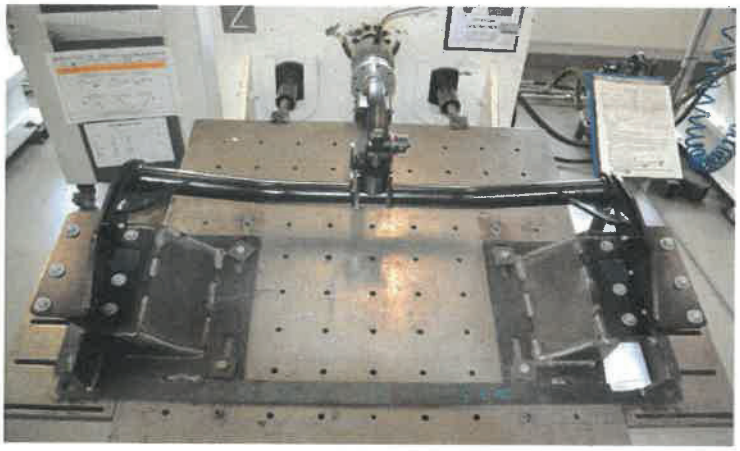

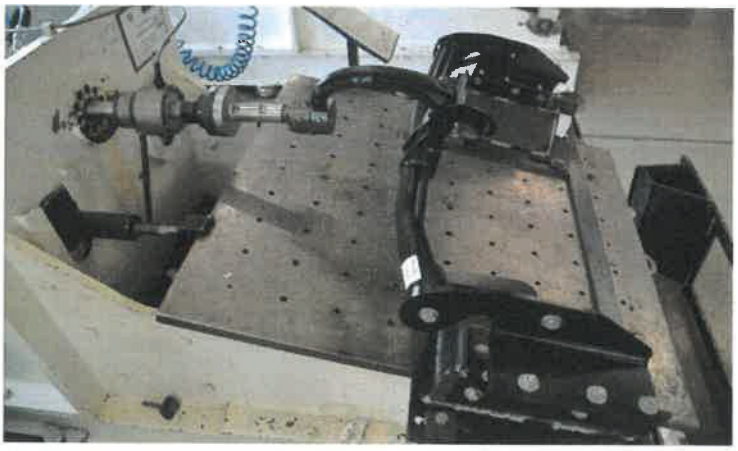

VALSTS AKCIJU SABIEDRĪBA CSDD TEHNISKAIS DEPARTAMENTS CELU SATIKSMES DROŠĪBAS DIREKCIJA

ACPS Automotive Kft.
H-6000 Kecskemét
Kadafalva-Heliport Hrsz. 11751/43
Adószám: 13148489-2-03

ANNEX B. / B. MELLÉKLET

Photos about static test / Fényképek a statikus vizsgálatról

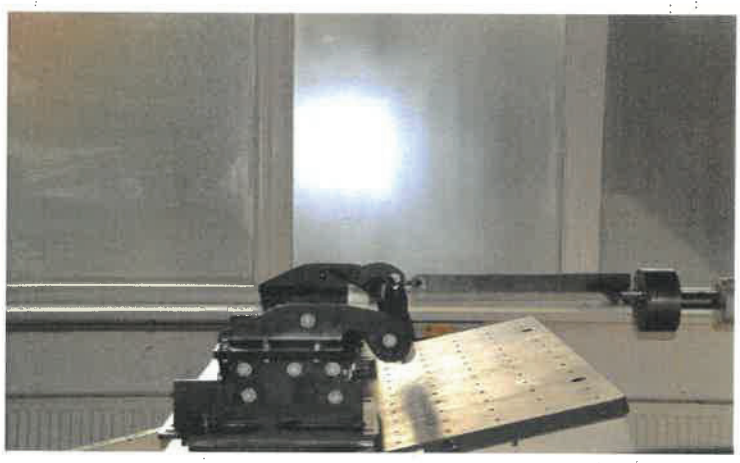

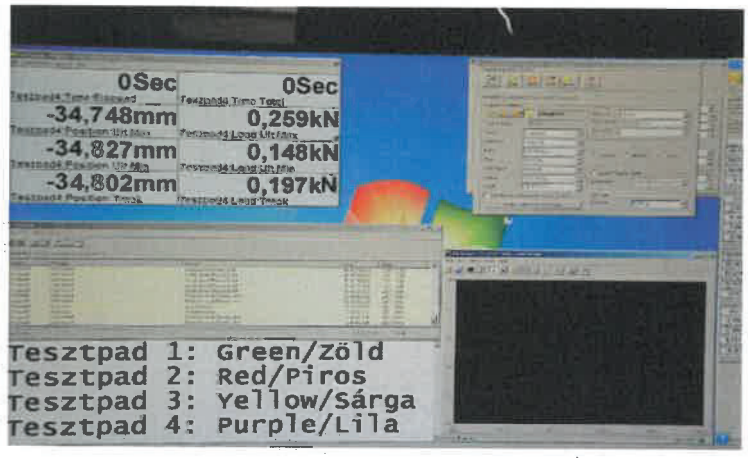

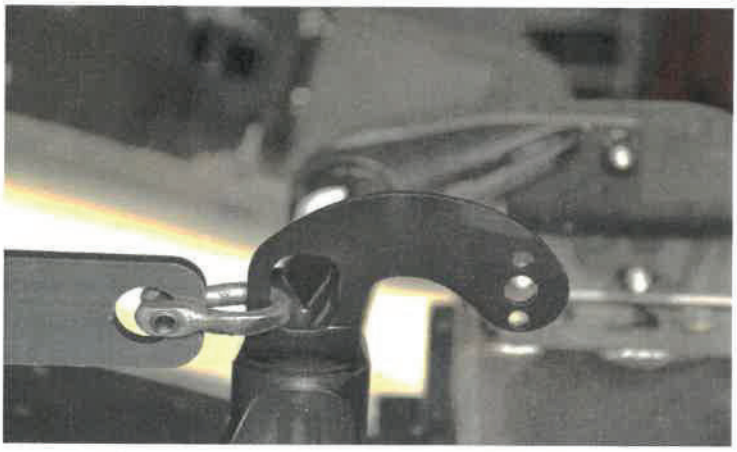

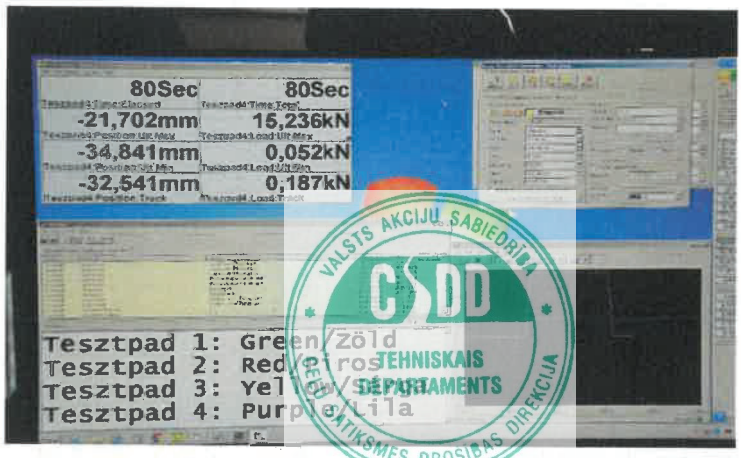

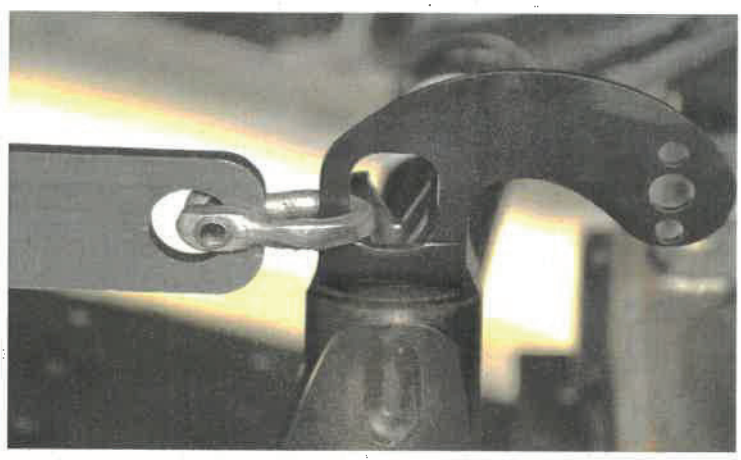

VALSTS AKCIJU SABIEDRĪBA CSDD TEHNISKAIS DEPARTAMENTS SATIKSMES DROŠĪBAS DIREKCIJA

ACPS Automotive Kft.
H-6000 Kecskemét
Ipadafalva-Heliport Hrsz. 11751/43
Adószám: 13148489-2-03

ANNEX C. / C. MELLÉKLET

Photos about towbar requirements / Fényképek a vonóhorog követelményekről

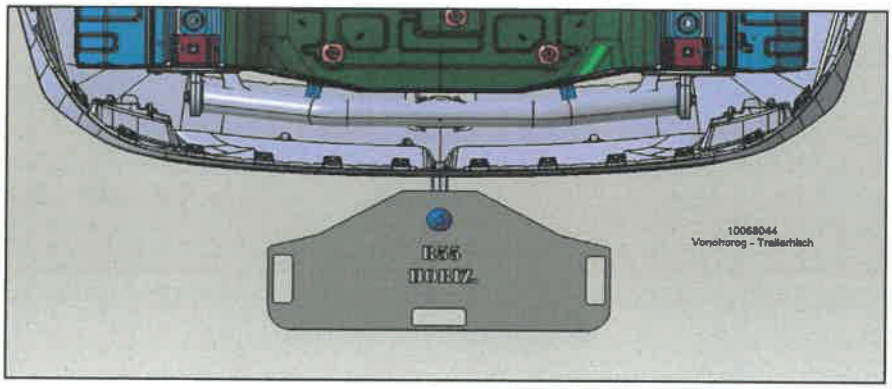

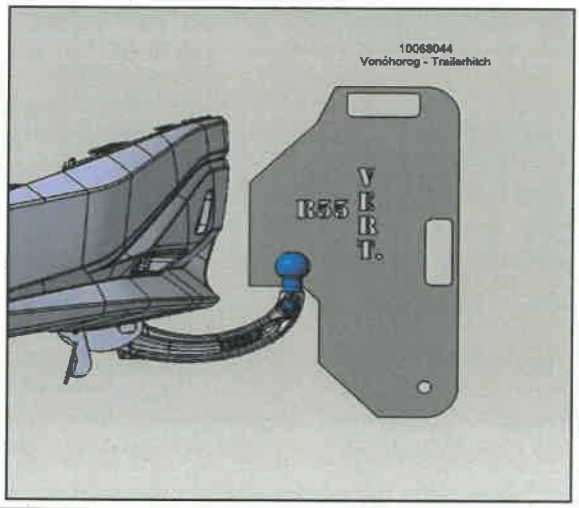

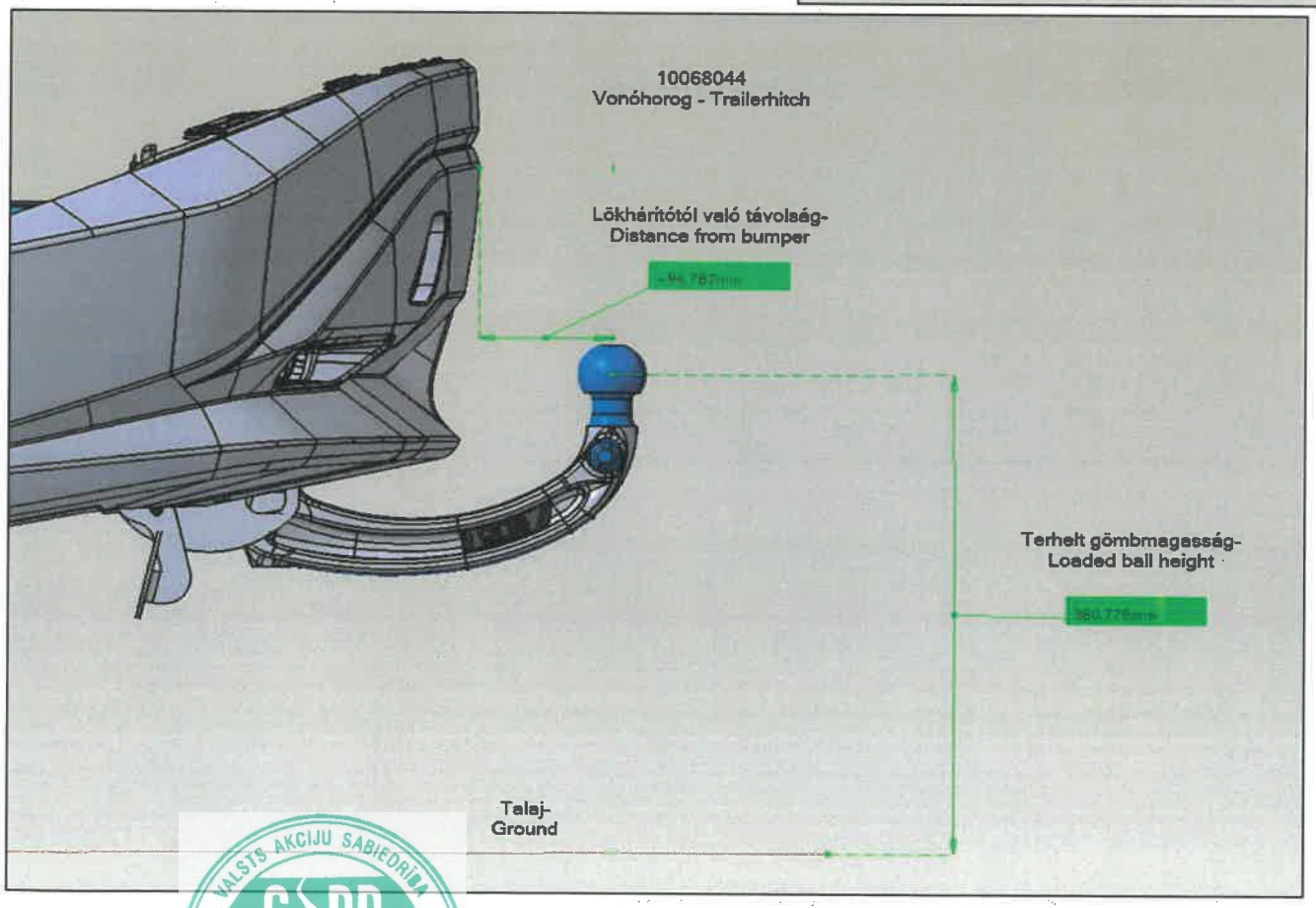

Note: All the digitally generated (using the CATIA CAD software) virtual vehicle pictures are directly provided by the manufacturer of the vehicle and are representing values which equal to those values in reality.

Megjegyzés: Minden digitálisan generált (CATIA CAD szoftver segítségével) virtuális kép a járművekről közvetlenül a jármű gyártjától származik s az azokon szereplő dimenziók a valóságban mérhető dimenziókat hűen reprezentálja.

VALSTS AKCIJU SABIEDRĪBA CSDD TEHNISKAIS EKSPERTĪZES CENTRS SAKSMES DROŠĪBAS DIREKTORS

ACPS Automotive Kft.
H-6000 Kecskemét
Kadafalva-Heliport Hrsz. 11751/43
Adószám: 13148489-2-03